globalgastroparts.com - szervizaruhaz.hu

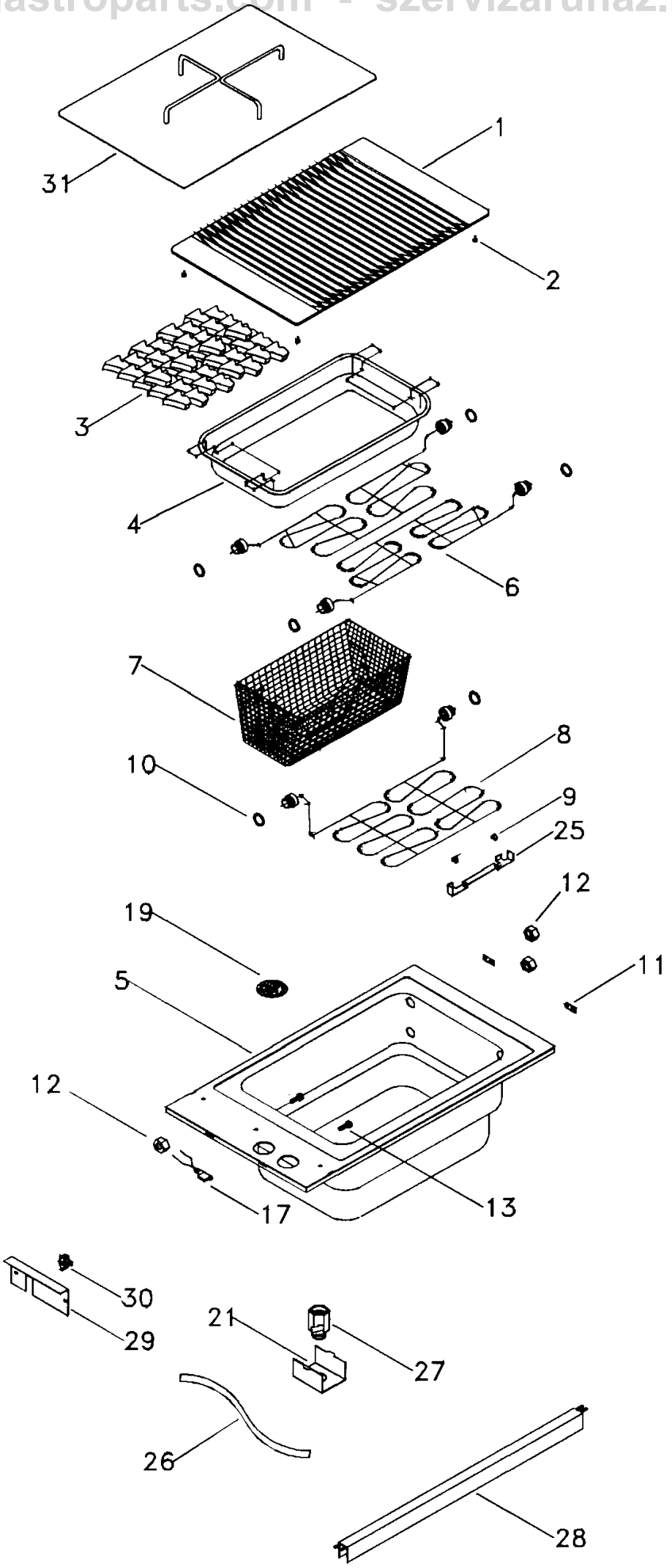
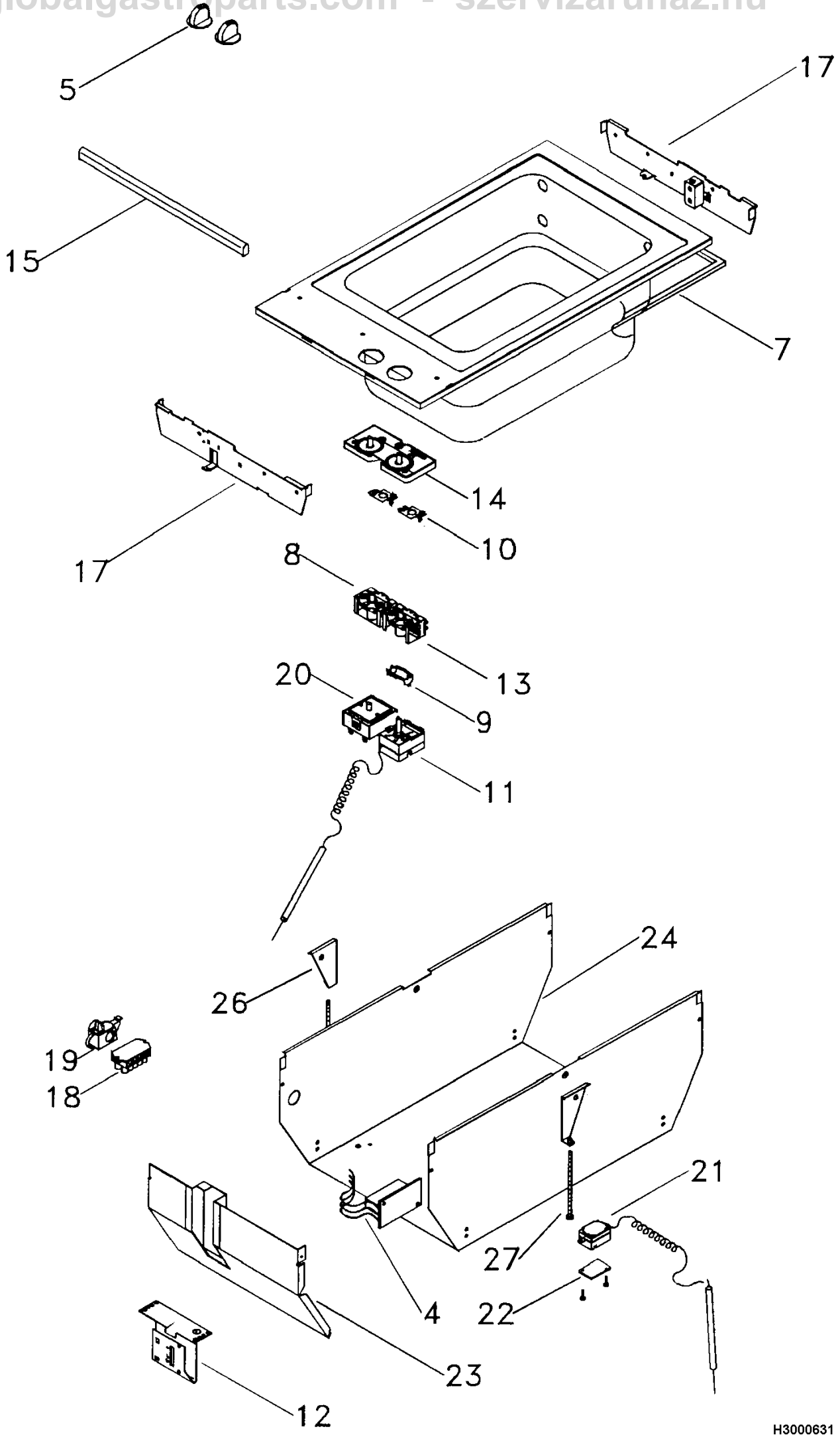
globalgastroparts.com - szervizaruhaz.hu