globalgastroparts.com - szervizaruhaz.hu

ANGELO PO - FRIGGITRICE GAS 1 VASCA 21L. 21KW
0D1FR1G VERS 2004 - 23-02-2004 » 24-06-2011

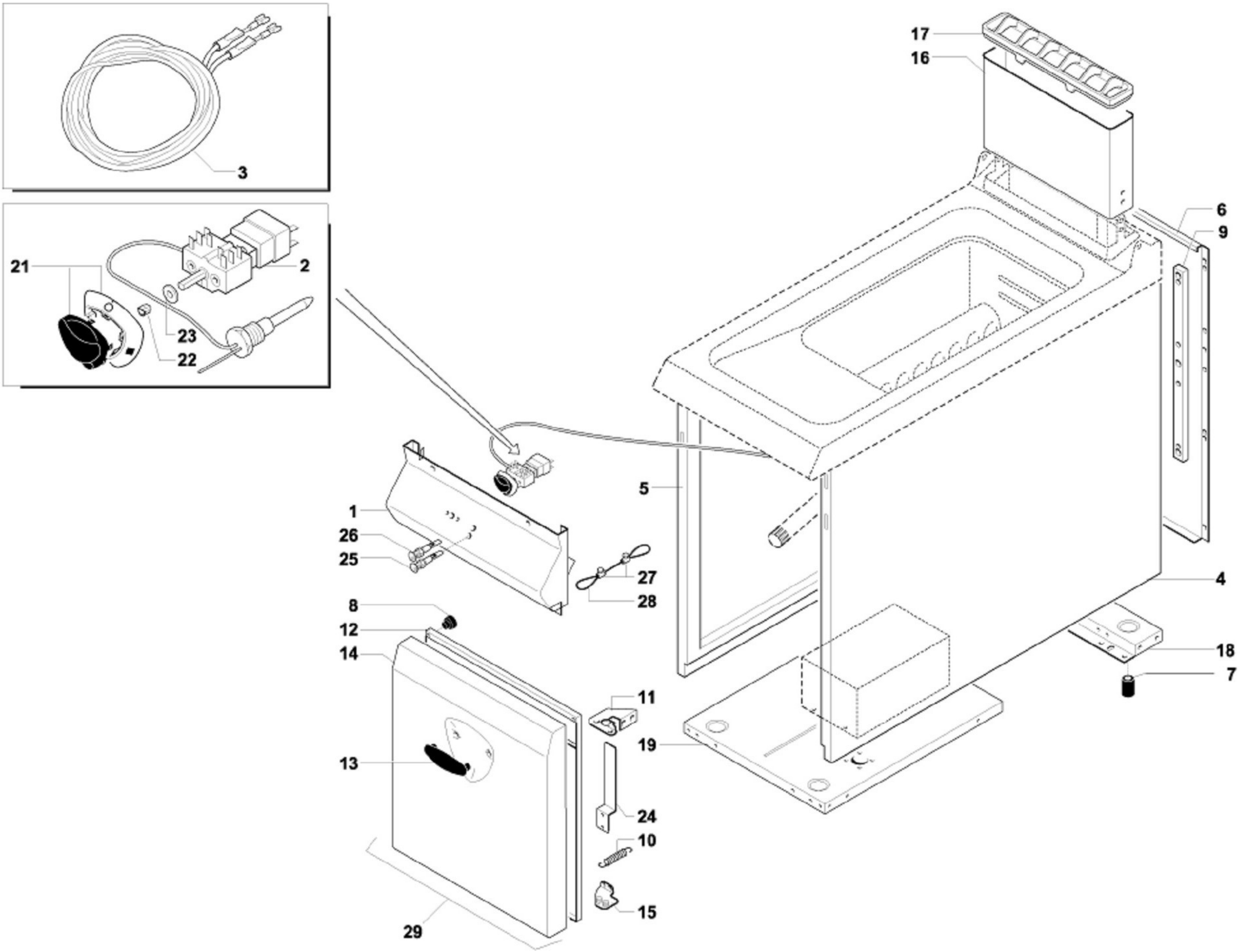

globalgastroparts.com - szervizaruhaz.hu
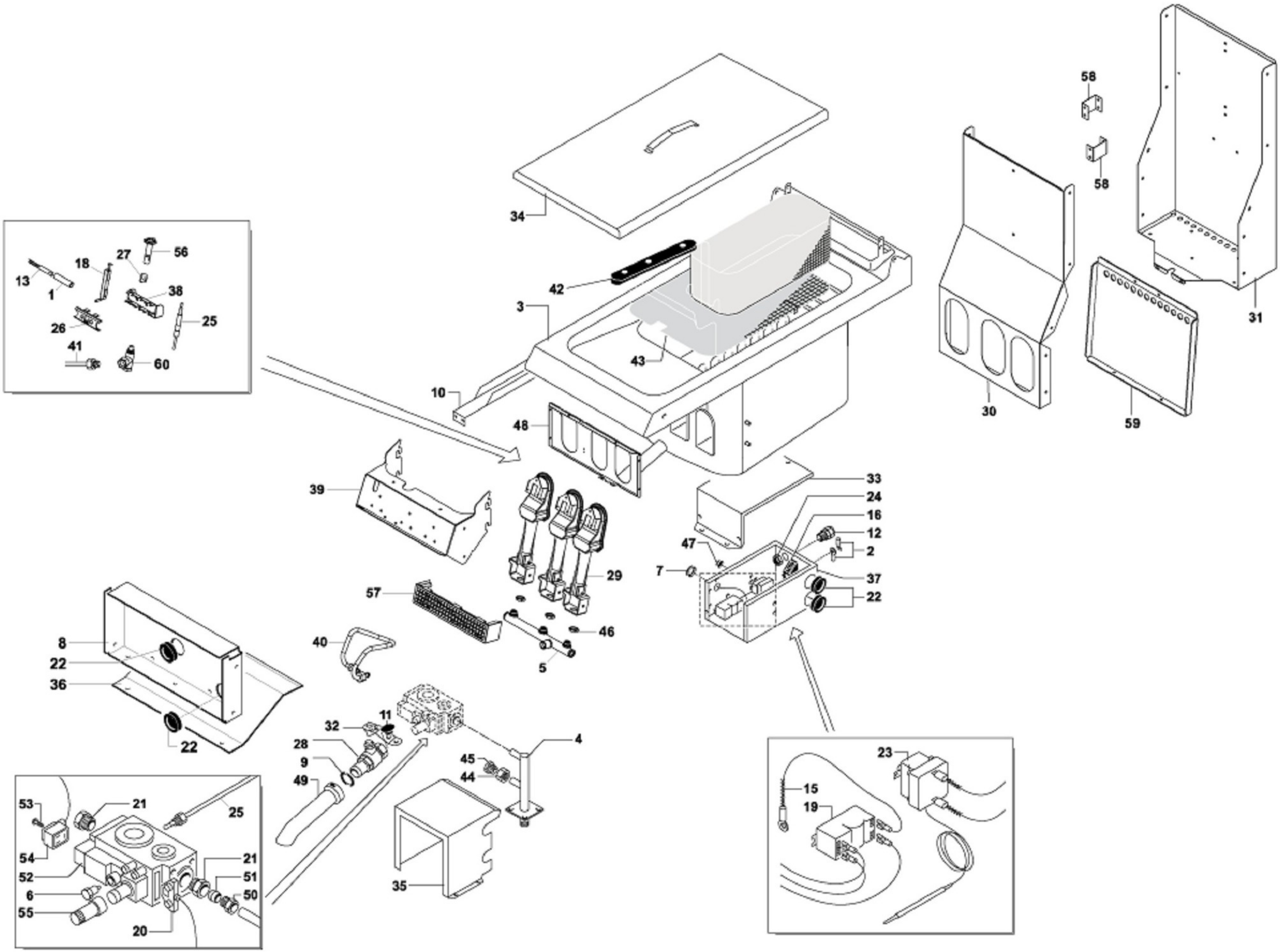
ANGELO PO - FRIGGITRICE GAS 1 VASCA 21L. 21KW
0D1FR1G VERS 2004 - M019990 - M.FRIG. GAS 400, 21KW - 23-02-2004 » 24-06-2011