globalgastroparts.com - szervizaruhaz.hu

ANGELO PO - FRIGGITRICE GAS 1 VASCA 21L. 18KW COMANDI ELETTRONICI
0D1FR1GD - 01-01-2007 » 24-06-2011

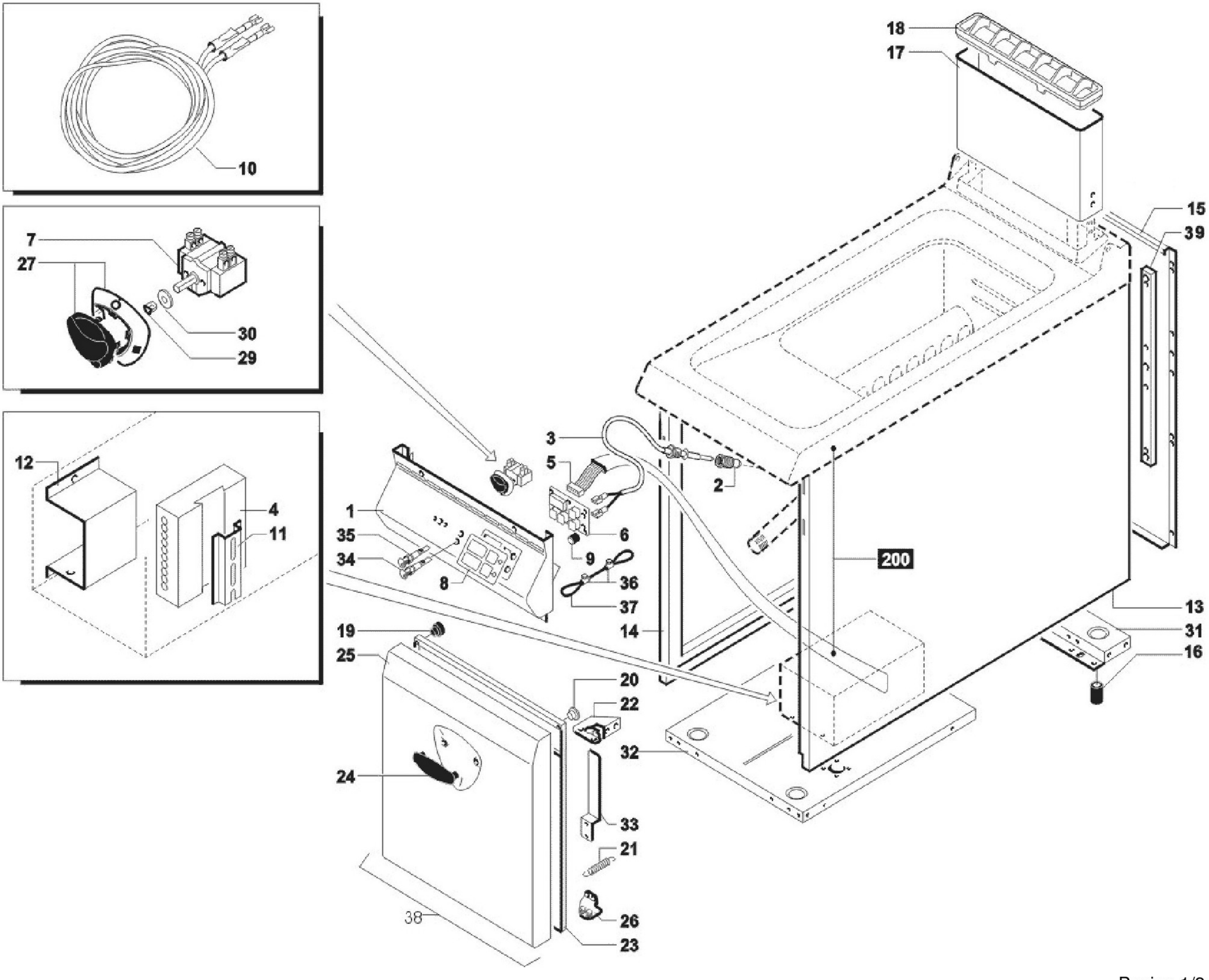

globalgastroparts.com - szervizaruhaz.hu
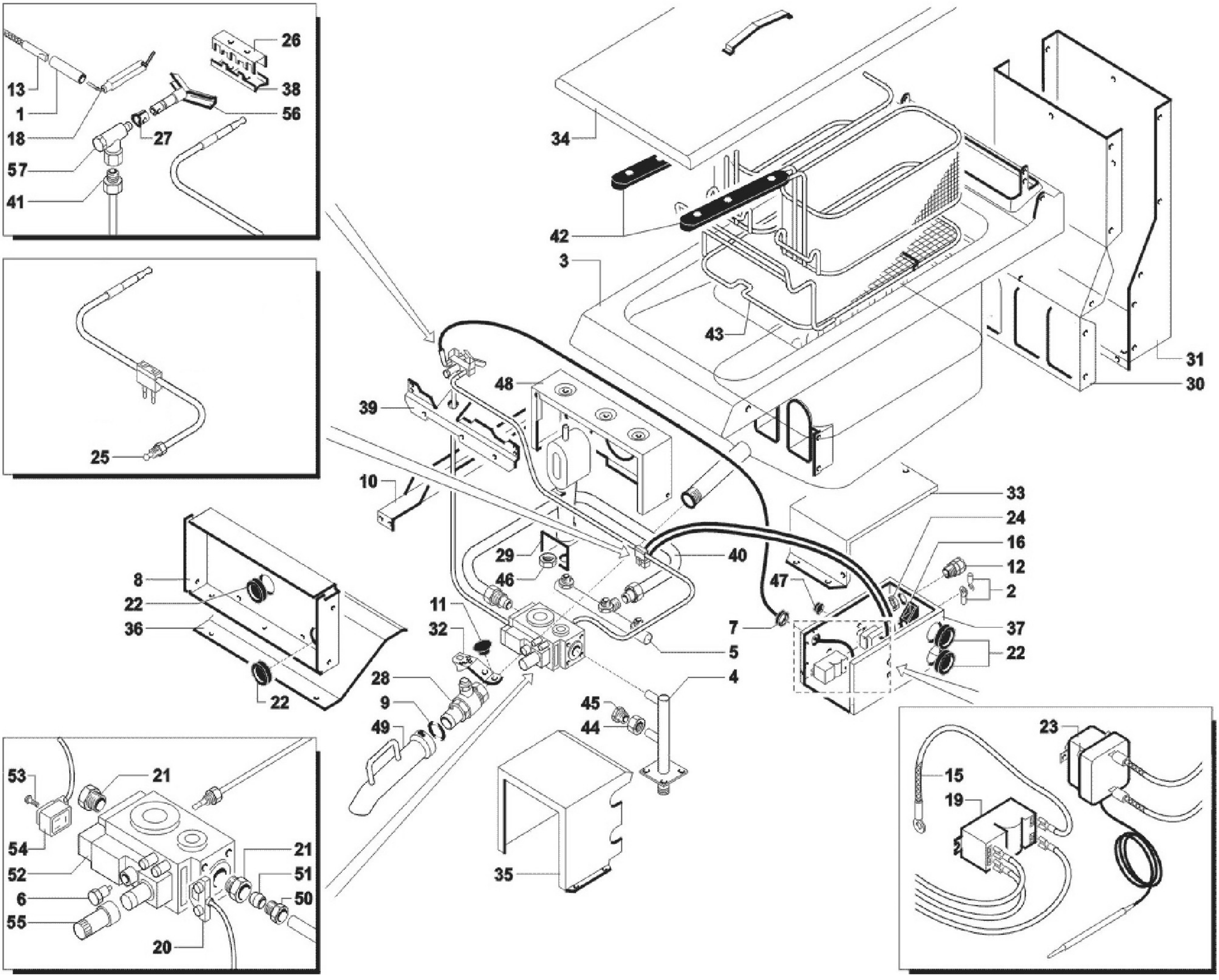
ANGELO PO - FRIGGITRICE GAS 1 VASCA 21L. 18KW COMANDI ELETTRONICI
0D1FR1GD - M000950 - M.FRIG. GAS 400 - 01-01-2007 » 24-06-2011