globalgastroparts.com - szervizaruhaz.hu

ANGELO PO - FRIGGITRICE GAS DUE VASCHE
191FR2I VERS 03-2012 - 28-03-2012 » 12-02-2013

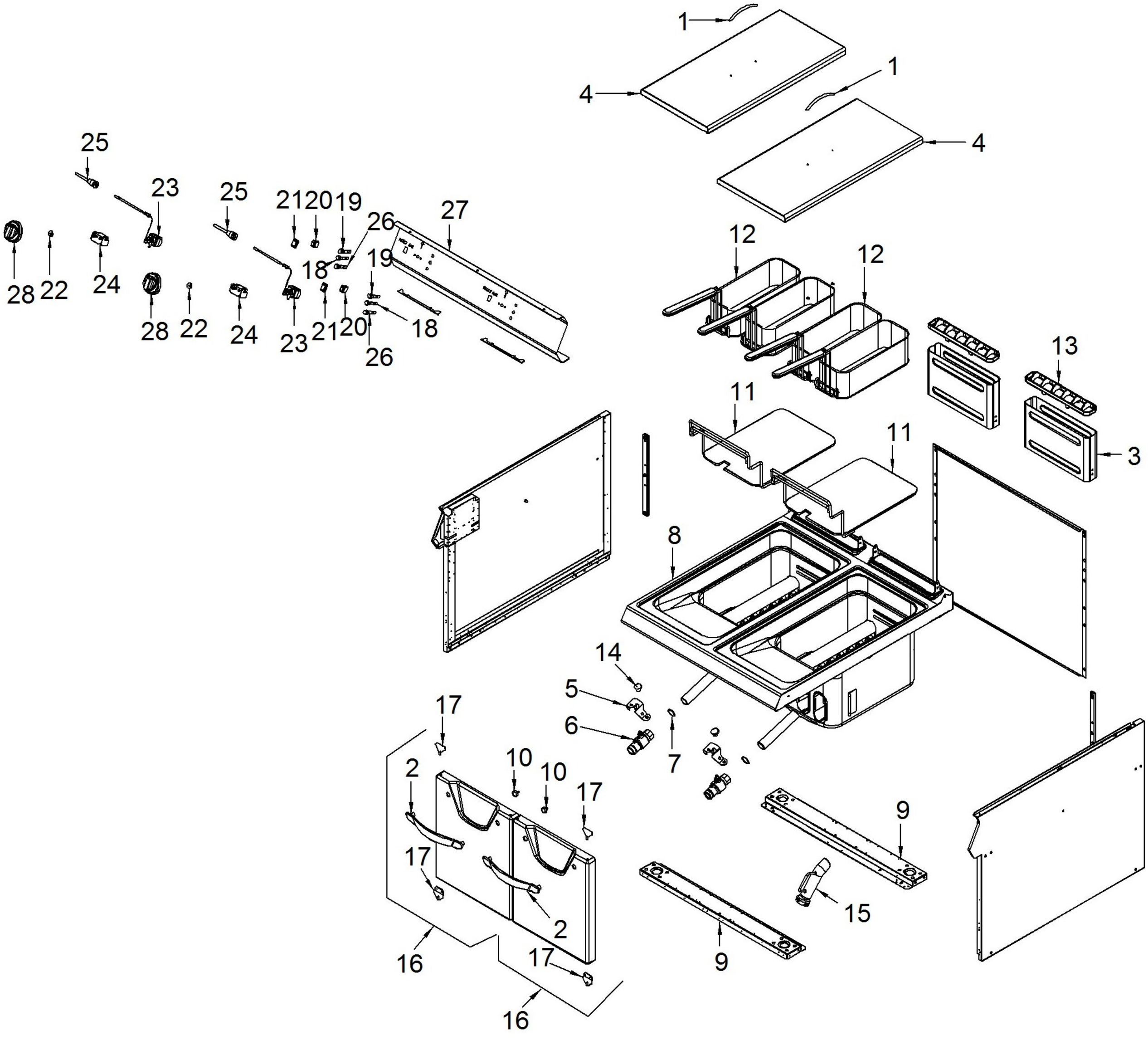

globalgastroparts.com - szervizaruhaz.hu

ANGELO PO - FRIGGITRICE GAS DUE VASCHE
191FR2I VERS 03-2012 - K003420 - M.COMBUSTIONE - 28-03-2012 » 12-02-2013

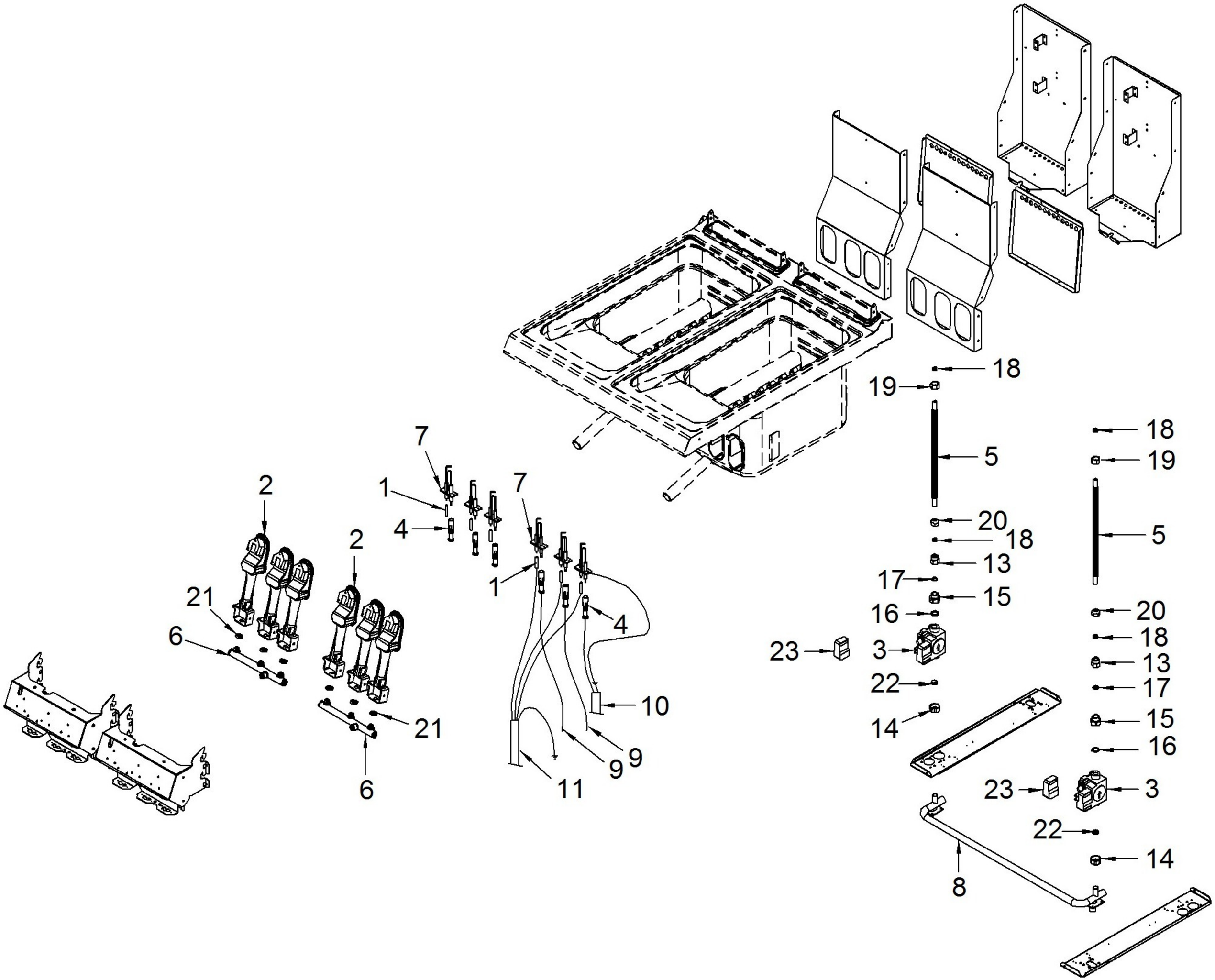

globalgastroparts.com - szervizaruhaz.hu
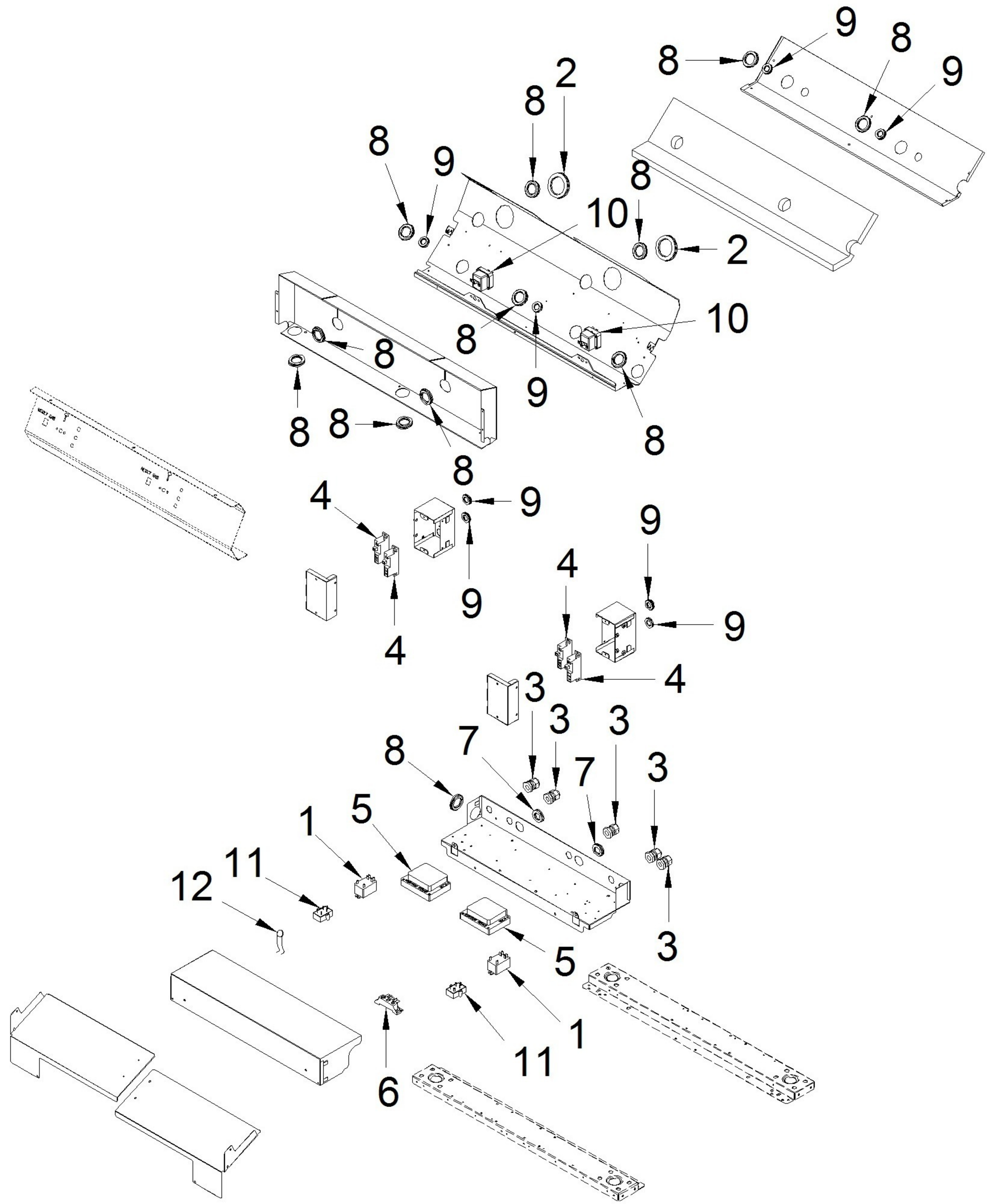
# ANGELO PO - FRIGGITRICE GAS DUE VASCHE
191FR2I VERS 03-2012 - K003430 - QUADRO ELETTRICO - 28-03-2012 » 12-02-2013