globalgastroparts.com - szervizaruhaz.hu

ANGELO PO - FRIGGITRICE GAS DUE VASCHE CON COMANDI ELETTRONICI
191FR2ID - 10-12-2010 » 28-03-2012

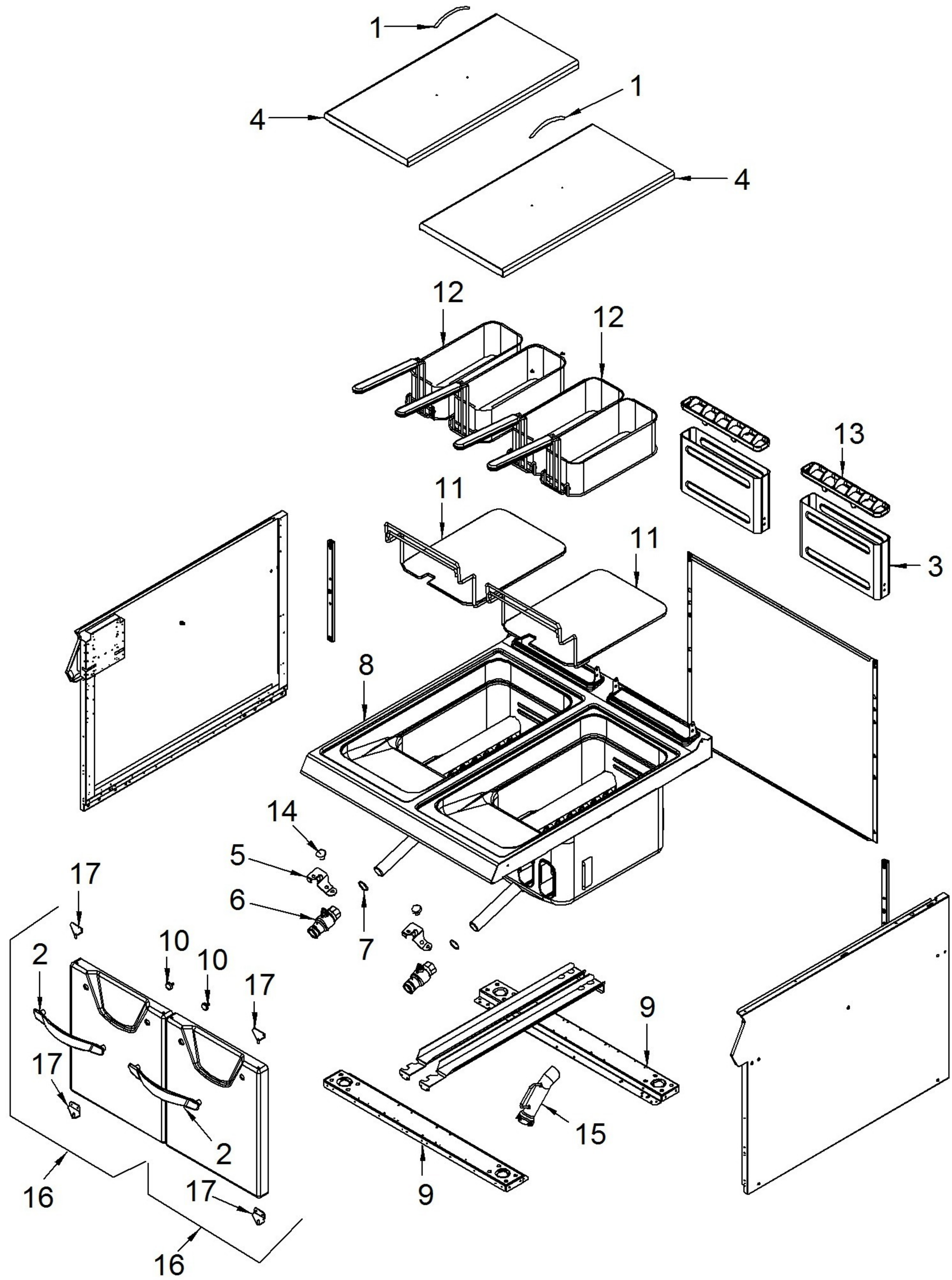

globalgastroparts.com - szervizaruhaz.hu

ANGELO PO - FRIGGITRICE GAS DUE VASCHE CON COMANDI ELETTRONICI
191FR2ID - K002850-M.COMBUSTIONE - 10-12-2010 » 28-03-2012

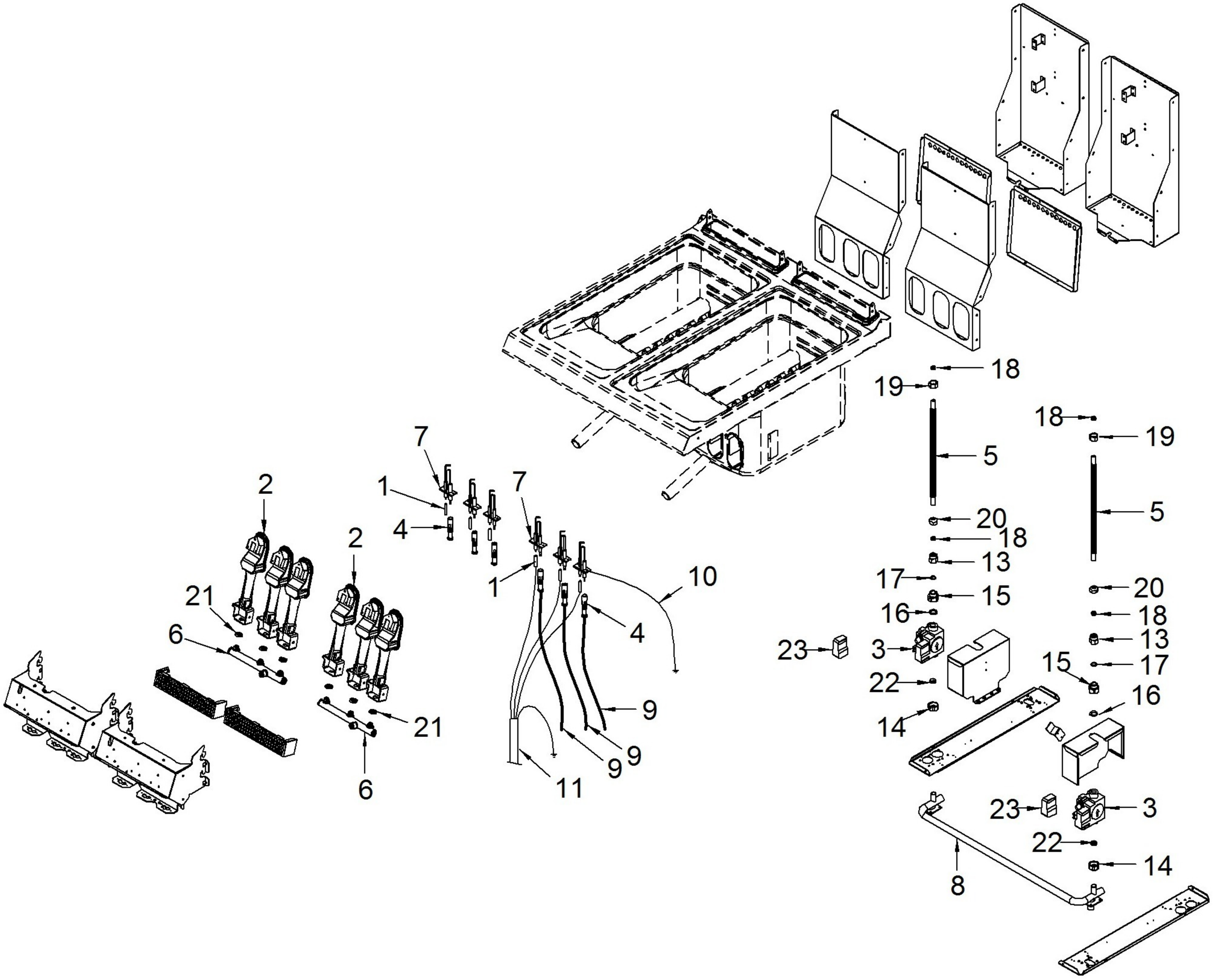

globalgastroparts.com - szervizaruhaz.hu
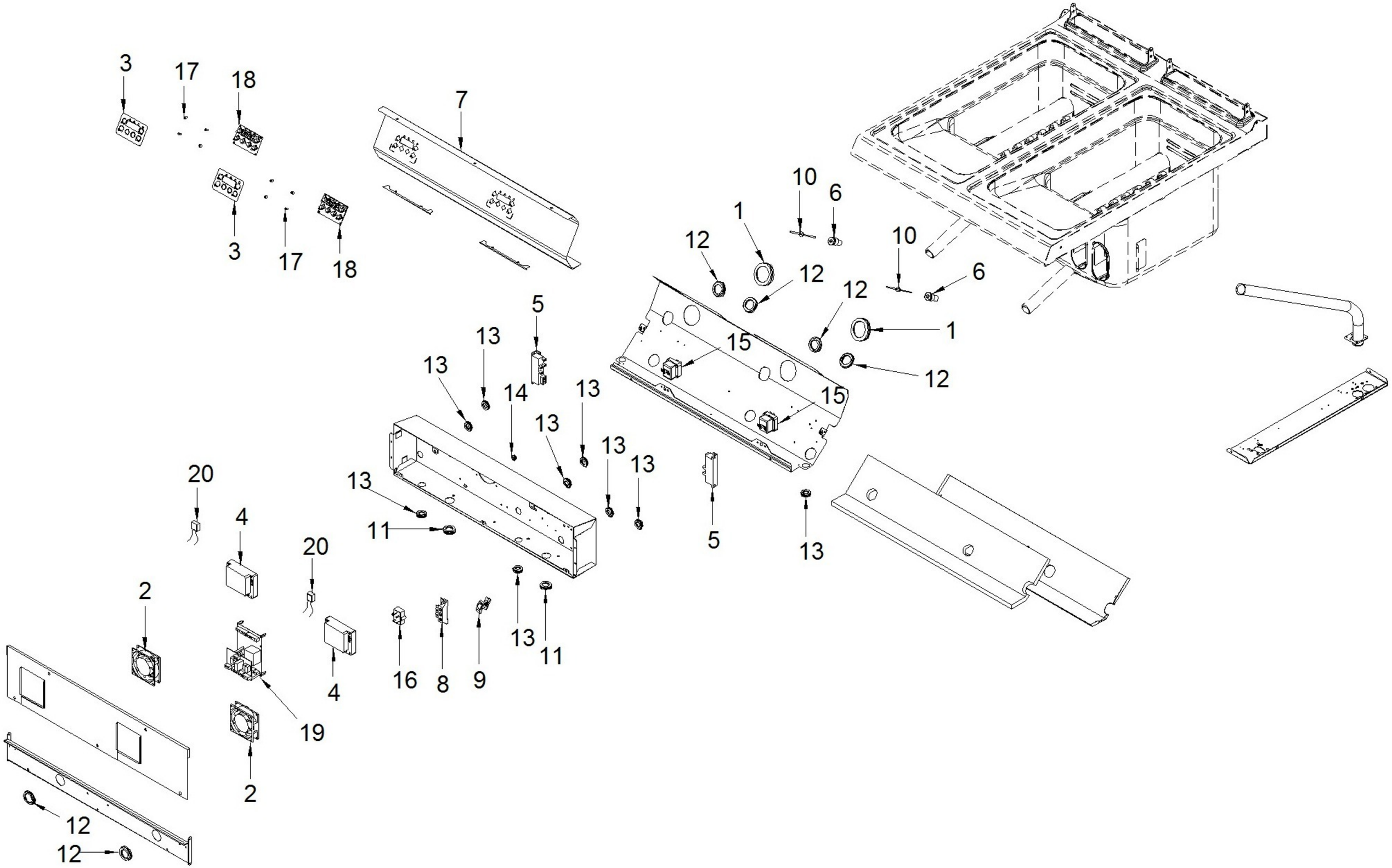
ANGELO PO - FRIGGITRICE GAS DUE VASCHE CON COMANDI ELETTRONICI
191FR2ID - M043050-QUADRO ELETTRICO - 10-12-2010 » 28-03-2012