globalgastroparts.com - szervizaruhaz.hu

ANGELO PO - FRIGGITRICE GAS DUE VASCHE 21KW+21KW
1A1FR2G VERS 2004 - 02-03-2004 » 25-05-2007

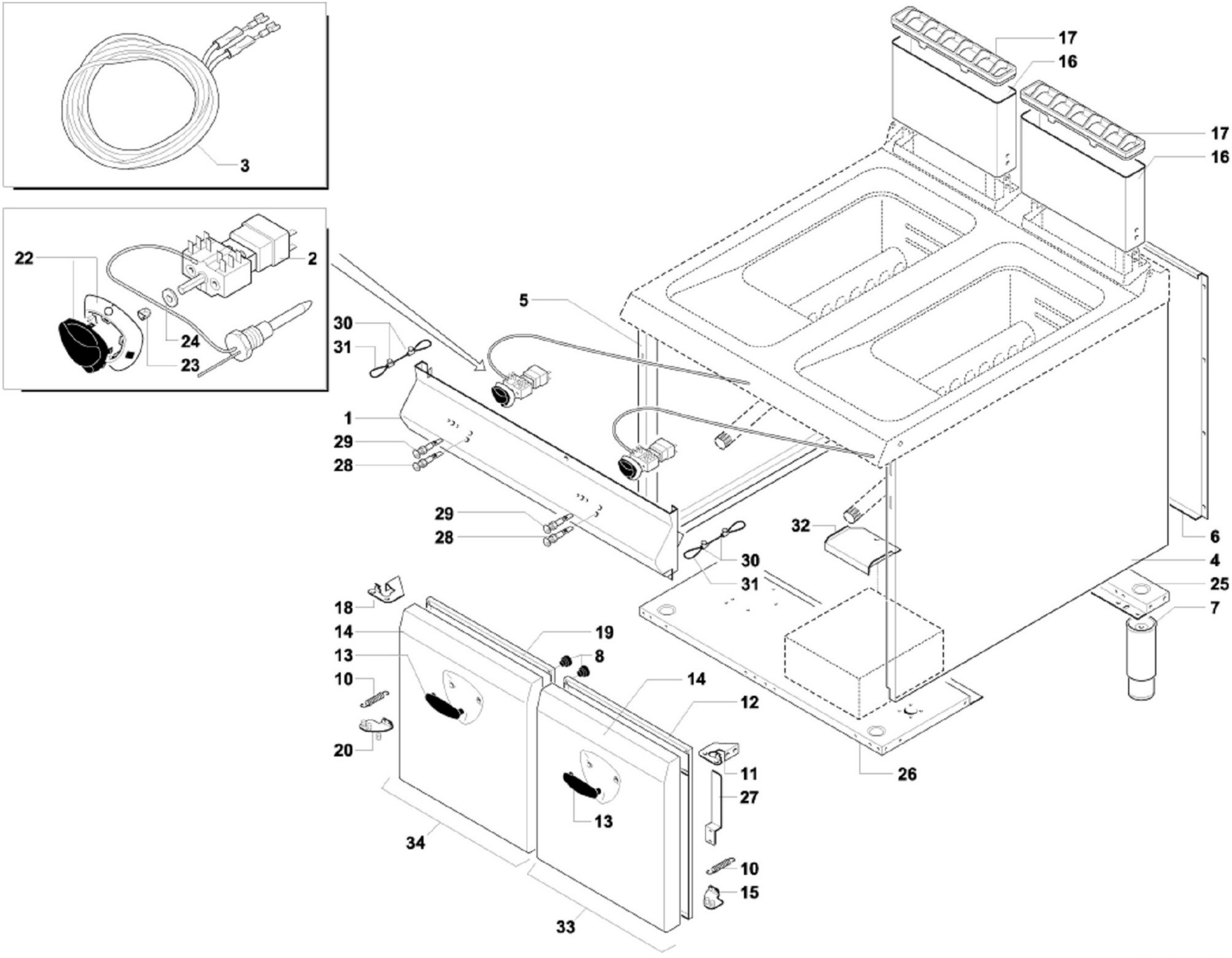

globalgastroparts.com - szervizaruhaz.hu
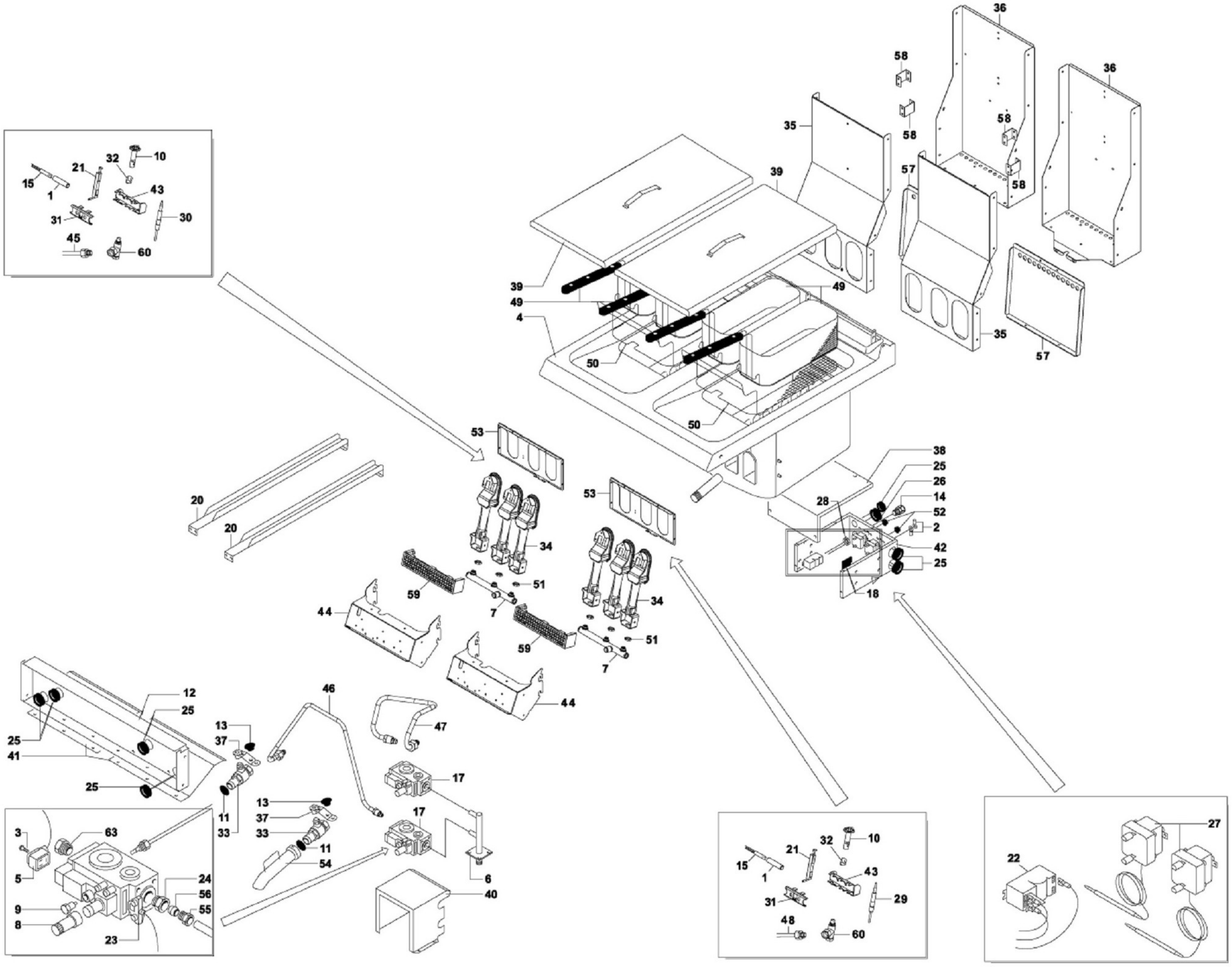
ANGELO PO - FRIGGITRICE GAS DUE VASCHE 21KW+21KW
1A1FR2G VERS 2004 - M020000 - M.FRIG. GAS 800, 21KW+21KW - 02-03-2004 » 25-05-2007