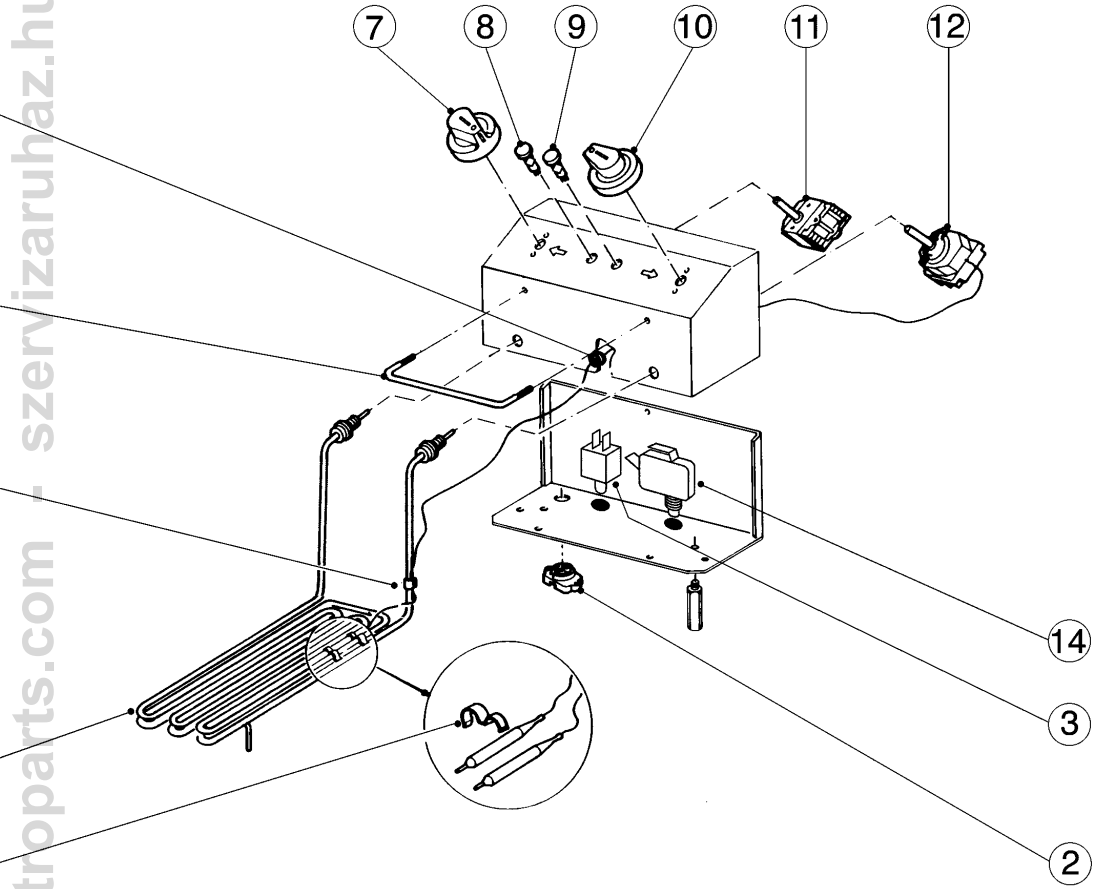

globalgastroparts.com - szervizaruhaz.hu

N.B.: La tavola si completa con la precedente n° E09-006 N.B.: See table No. E09-006 N.B.: Voir tableau n° E09-006 Wichtig: S. vorstehender Plan Nr. E09-006	**E09-009**	**6LE - 6DLE - 6+4LE**	
		Ed. 07/01	**Rev. 2**

alidità alla matricola alidity up to rial number **Validité au éro matricule** tigkeit bis zur riennummer)	Codice Code Artikel Nummer	Descrizione	Description	Description	Beschreibung
	M86500	Mollette fissaggio bulbi	Bulb fastening clip	Petit ressort fixation sonde thermostat	Befestigungsklemme Kugeln
	X41800	Pressacavo	Cable clamp	Presse à câble	Kabelpresse
	X49500	Termostato di sicurezza	Safety thermostat	Thermostat de sureté	Sicherheitsthermostat
	X47200	Resistenza	Resistance	Résistance	Resistenz
	X63700	Gancio appendicesto	Basket hanger hook	Crochet pour pendre le panier	Korbaufhänghaken
	M25200	Passafilo	Cable sleeve	Passe-fil	Drahtdurchführung
	0000X00600	Manopola interruttore	Switch knob	Bouton interrupteur	Griff für Schalter
	X50900	Lampada spia verde	Green pilot lamp	Lampe témoin vert	Grüne signallampe
	X41200	Lampada spia arancio	Orange pilot lamp	Lampe témoin orange	Orange signallampe
	0000X00700	Manopola termostato	Knob thermostat	Cle de commande thermoc.	Drehknopf thermostat
	X51300	Commutatore	Selector switch	Commutateur	Schalter
	X49400	Termostato	Thermostat	Thermostat	Thermostat
	M86900	Molletta fissaggio capillare	Capillary fastening clip	Ressort fixation capillaire	Kapillarrohrklemme
	R31600	Microinterruttore	Microswitch	Micro-interrupt.	Mikroschalter

globalgastroparts.com - szervizaruhaz.hu