globalgastroparts.com - szervizaruhaz.hu

FRIGGITRICI ELETTRICHE MELTING
Serie 700

TIPO: 72/02FREM, 73/02FREM, 74/02FREM

Esplosi

S/N: Rev.: 1.0

globalgastroparts.com - szervizaruhaz.hu

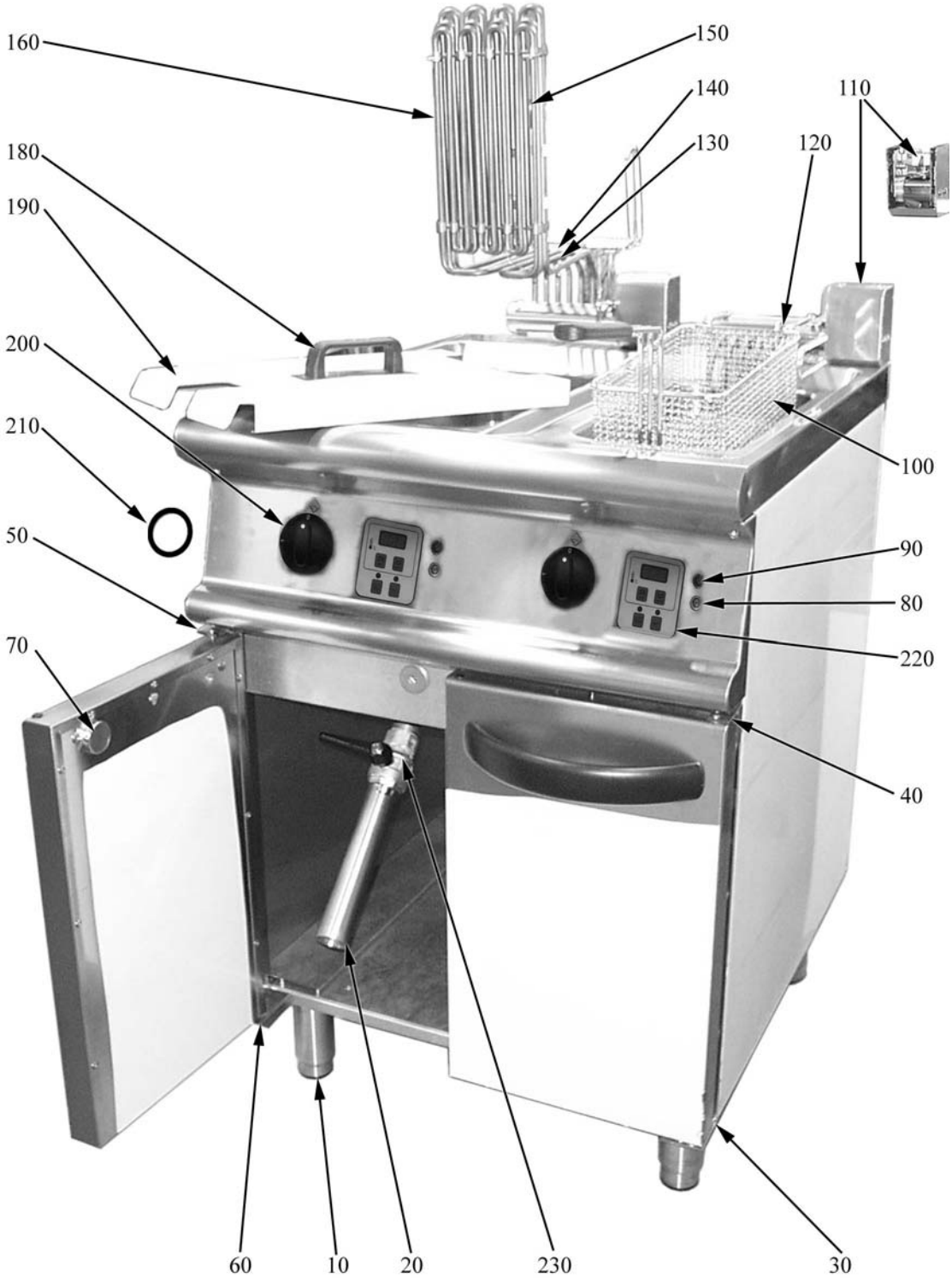

globalgastroparts.com - szervizaruhaz.hu

ID	Tipo	Voltaggio	Descrizione	Codici del produttore
Module: Parti esterne				
10			Piedino	2519500
20			Prolunga scarico	9000619
30	73EM,74EM		Cerniera inferiore destra porta	2541380
40	73EM,74EM		Cerniera superiore destra porta	2541400
50			Cerniera superiore sinistra porta	2541410
60			Cerniera inferiore sinistra porta	2541390
70			Magnete	6A044490
80			Gemma bianca	6A039207
90			Gemma verde	6A038507
100	73EM		Cestino	9000337
100	72EM,74EM		Cestino	9000338
100	74EM		Cestino	9000339
110			Microinterruttore	6A039800
120			Passafili	8217570
130			Clips fissacapillare	8208270
140			Termocoppia	9000860
150			Clips ø4	8208260
160	73EM		Resistenza 9 kW	9000480
160	72EM,74EM		Resistenza 13 kW	9000481
180			Maniglia	8222510
190	73EM		Coperchio	9550300
190	72EM,74EM		Coperchio	9550310
200			Manopola nera per friggitrici elettriche	2599215
210			Guarnizione manopola	2519490
220			Pannello in policarbonato	9000865
230			Rubinetto di svuotamento	6A023020

72EM=72/02FREM, 73EM=73/02FREM, 74EM=74/02FREM

A=3/N/PE~400/230V 50Hz, H=3/PE~230V 50Hz

globalgastroparts.com - szervizaruhaz.hu

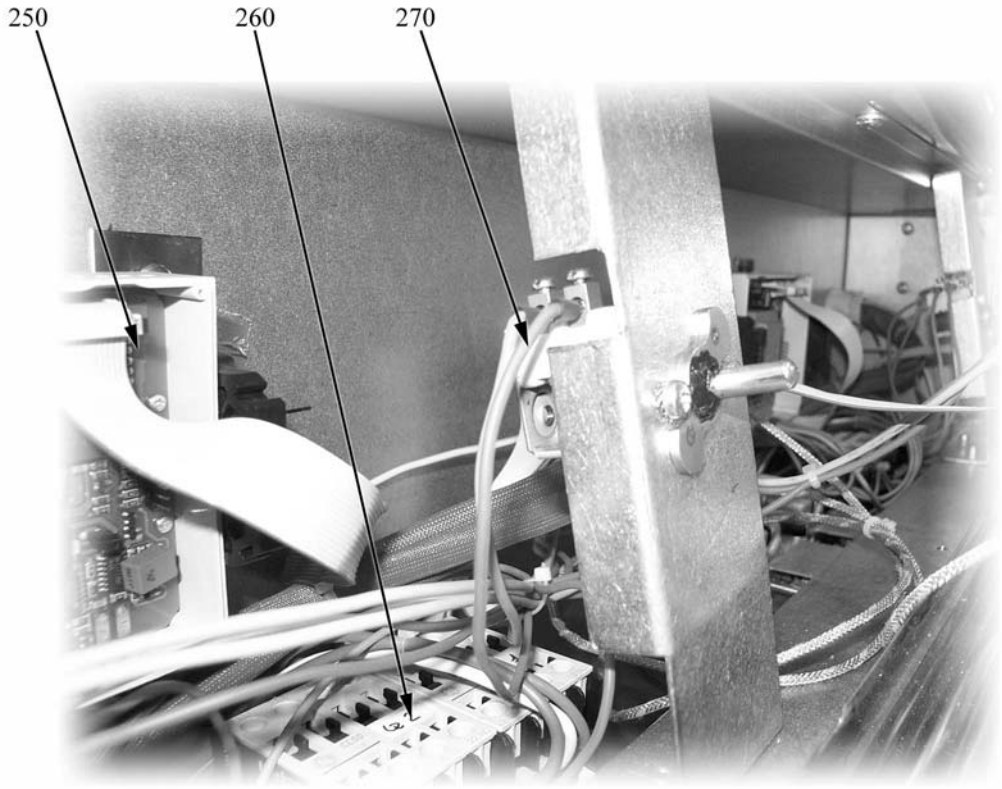

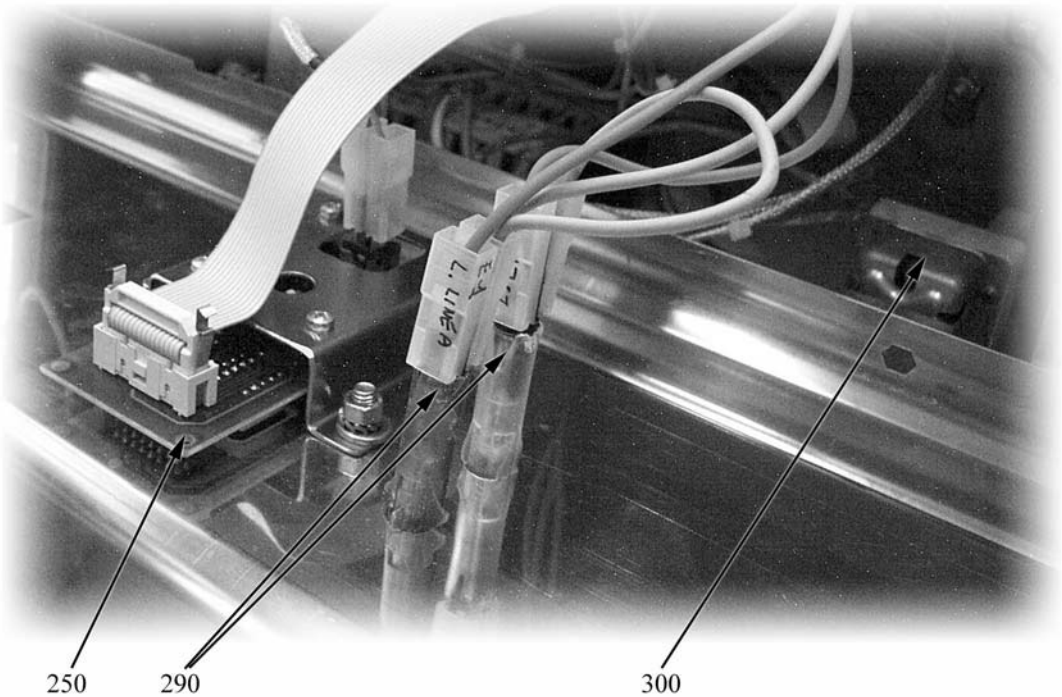

globalgastroparts.com - szervizaruhaz.hu

ID	Tipo	Voltaggio	Descrizione	Codici del produttore
Module:Parti interne				
250			Scheda	9000840
260	72EM,74EM		Contattore	6A047034
260	73EM		Contattore	6A047031
270	72EM,74EM		Commutatore	6A049300
270	73EM		Commutatore	6A046700
290			Segnalatori luminosi	6A038506
300			Termostato sicurezza	8219602

72EM=72/02FREM, 73EM=73/02FREM, 74EM=74/02FREM

A=3/N/PE~400/230V 50Hz, H=3/PE~230V 50Hz