globalgastroparts.com - szervizaruhaz.hu

FRIGGITRICI A GAS

Serie 700

Modelli: 72/02FRG, 73/02FRG, 74/02FRG

Manuale per l'assistenza tecnica

S/N: Rev.: 1.1

globalgastroparts.com - szervizaruhaz.hu

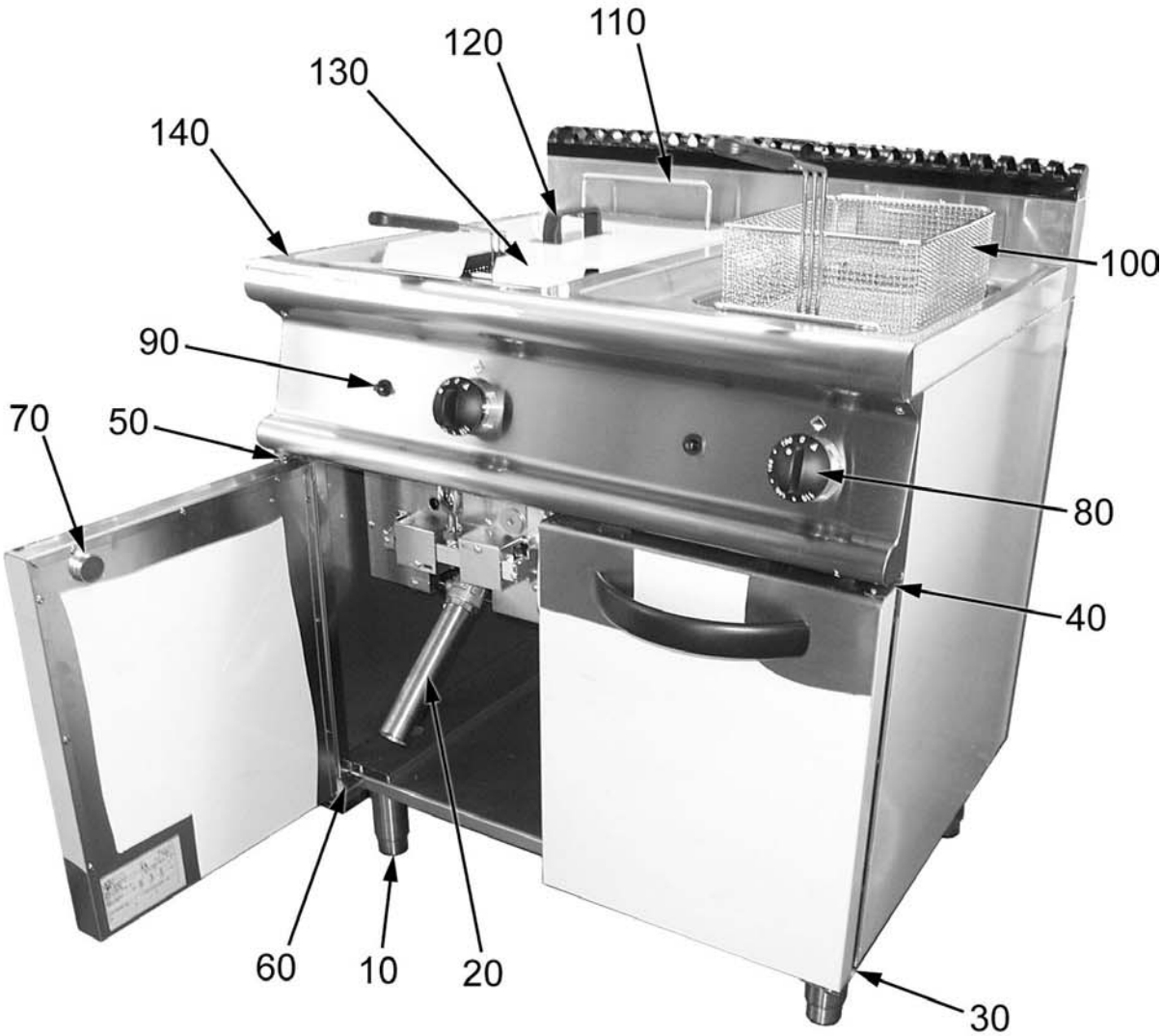

globalgastroparts.com - szervizaruhaz.hu

ID	Codici	Tipo	Modelli	Voltaggio	Descrizione
Parti esterne					
10	2519500	G			Piedino
20	9000619	G			Prolunga scarico
30	2541380	G	73G, 74G		Cerniera inferiore destra porta
40	2541400	G	73G, 74G		Cerniera superiore destra porta
50	2541410	G			Cerniera superiore sinistra porta
60	2541390	G			Cerniera inferiore sinistra porta
70	A044490	G			Magnete
80	2599201	G			Manopola nera per friggitrici gas
80	2599251	G			Manopola grigia per friggitrici gas
90	A041105	G			Accensione piezoelettrica
100	9000337	G	73G		Cestino
100	9000338	G	72G, 74G		Cestino
110	9000363	G			Supporto cestello
120	8222510	G			Maniglia
130	9550320	G			Coperchio
140	9562010	G	72G		Piano vasca
140	9562020	G	73G		Piano vasca
140	9562030	G	74G		Piano vasca

globalgastroparts.com - szervizaruhaz.hu

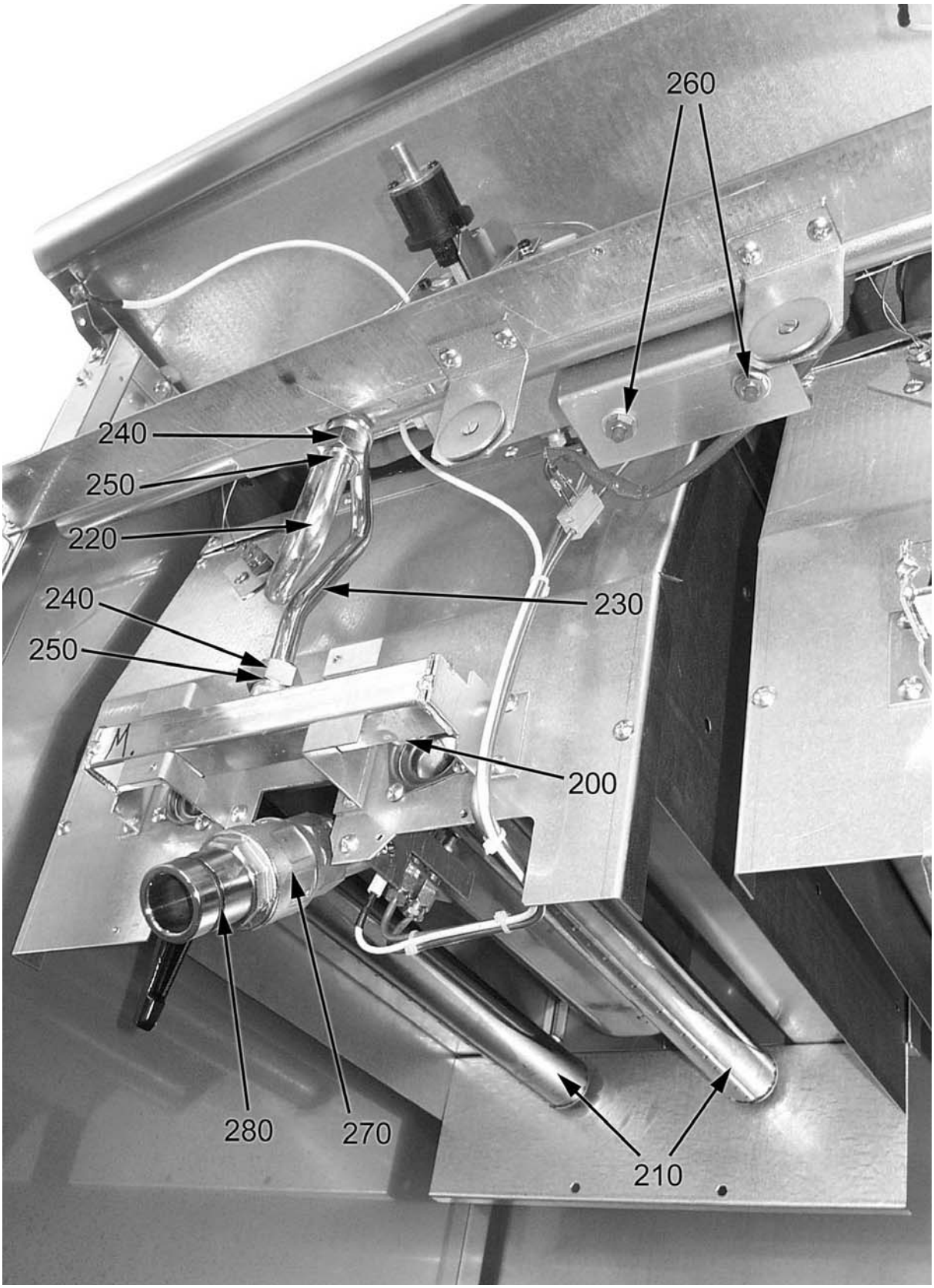

globalgastroparts.com - szervizaruhaz.hu

ID	Codici	Tipo	Modelli	Voltaggio	Descrizione
Parti interne					
200	2591800	G	72G, 74G		Kit ugelli IT bruciatori (valido per due bruciatori)
		G	72G, 74G		Ugello L 130
		G	72G, 74G		Ugello L 210
		G	72G, 74G		Ugello L 230
200	2591801	G	72G, 74G		Kit ugelli DE bruciatori (valido per due bruciatori)
		G	72G, 74G		Ugello L 115
		G	72G, 74G		Ugello L 210
		G	72G, 74G		Ugello L 230
		G	72G, 74G		Ugello L 245
200	2591810	G	73G		Kit ugelli IT bruciatori (valido per due bruciatori)
		G	73G		Ugello L 110
		G	73G		Ugello L 170
		G	73G		Ugello L 185
200	2591811	G	73G		Kit ugelli DE bruciatori (valido per due bruciatori)
		G	73G		Ugello L 100
		G	73G		Ugello L 170
		G	73G		Ugello L 185
		G	73G		Ugello L 195
210	2519430	G			Bruciatore
220	9000610	G			Conduttura
230	9000612	G	73G		Conduttura
230	9000611	G	72G, 74G		Conduttura
240	A016200	G			Dado di fissaggio del bicono
250	A016300	G			Bicono
260	A049401	G			Termostato sicurezza
270	A023020	G			Rubinetto di svuotamento
280	8217550	G			Anello

Per conoscere l'esatto abbinamento tra ugelli e tipo di gas consultare il capitolo *"Specifiche tecniche gas"* alla sezione *"Installazione"*

globalgastroparts.com - szervizaruhaz.hu

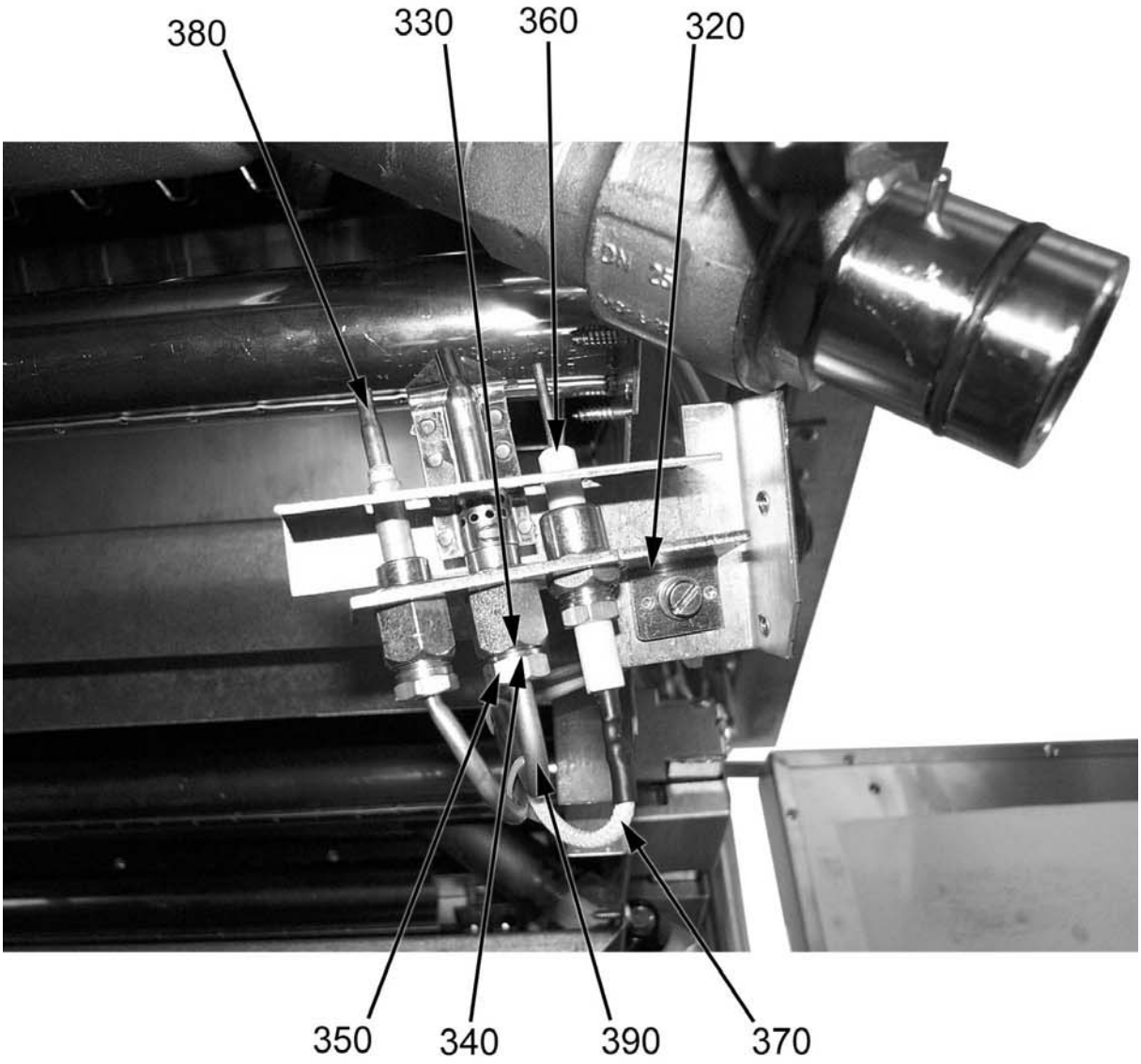

globalgastroparts.com - szervizaruhaz.hu

ID	Codici	Tipo	Modelli	Voltaggio	Descrizione
Pilota					
320	A013220	G			Pilota
330	A013240	G			Ugello 16•2
330	2510332	G			Ugello 38.1
330	A013230	G			Ugello 27•2
340	A016900	G			Bicono
350	A017000	G			Dado
360	A013302	G			Candela di accensione
370	2510698	G			Cavo d'accensione
380	A011909	G			Termocoppia
390	9000615	G			Conduttura

Per conoscere l'esatto abbinamento tra ugelli e tipo di gas consultare il capitolo *"Specifiche tecniche gas"* alla sezione *"Installazione"*

globalgastroparts.com - szervizaruhaz.hu

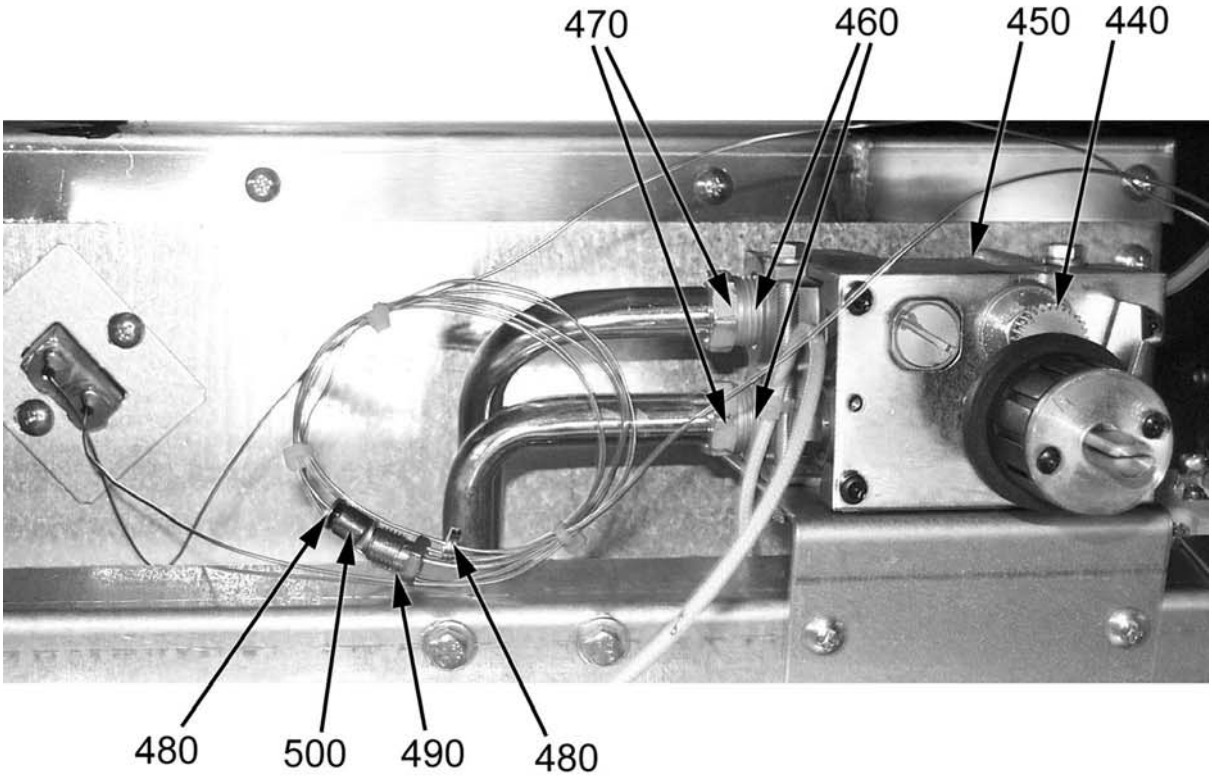

globalgastroparts.com - szervizaruhaz.hu

ID	Codici	Tipo	Modelli	Voltaggio	Descrizione
Valvola e premistoppa					
440	8219900	G			Valvola *
450	A011608	G			Raccordo
460	A011625	G			Bicono
470	A011620	G			Raccordo
480	A038803	G			Rondella per premistoppa
490	A038801	G			Raccordo filettato
500	A038804	G			Guarnizione metallica
*Per la sostituzione della valvola (codice 8219900) ricordare di ordinare anche la guarnizione metallica (codice A038804)					