globalgastroparts.com - szervizaruhaz.hu

FRIGGITRICI ELETTRICHE
Serie 700

TIPO: 7FRI/E415, 7FRI/E610, 7FRI/E815

Parti di ricambio

S/N: Valido da:21. 04. 2008 Rev.: 1.2

globalgastroparts.com - szervizaruhaz.hu

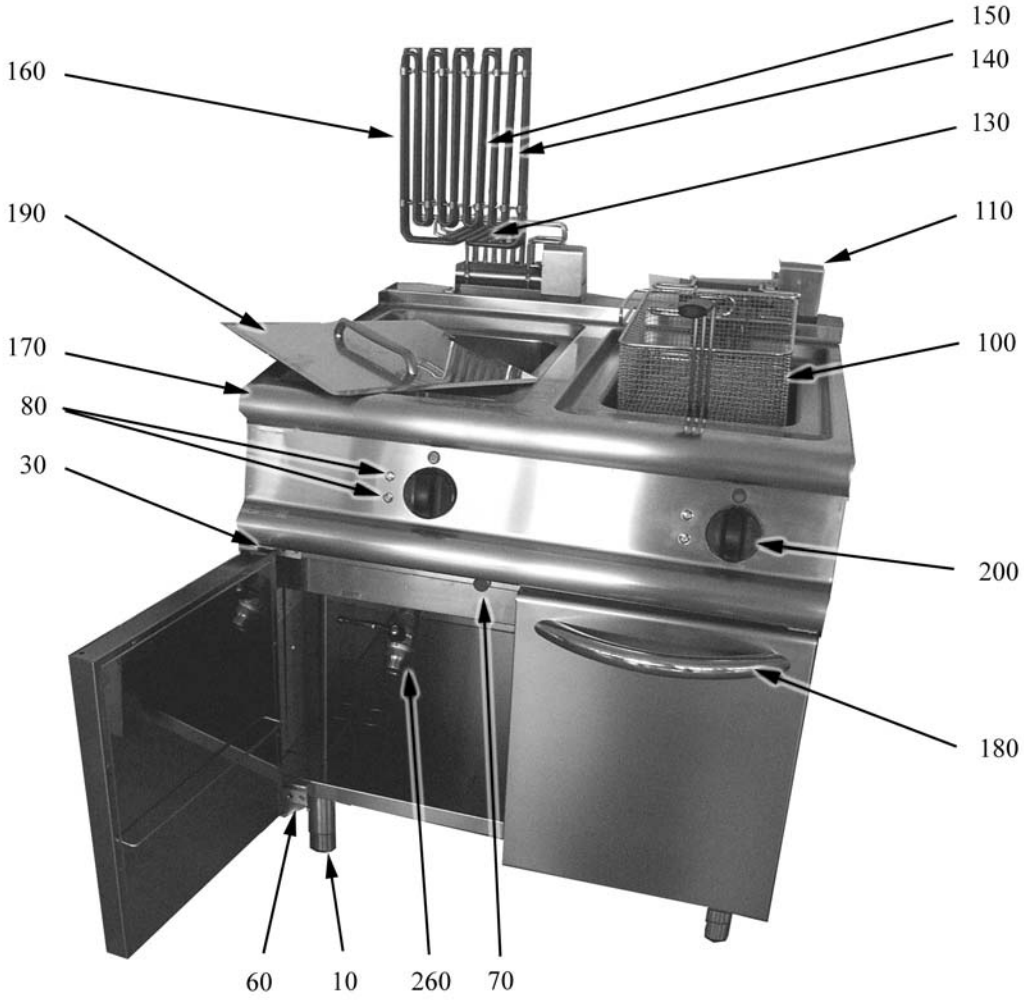

globalgastroparts.com - szervizaruhaz.hu

ID	Tipo	Voltaggio	Descrizione	Codici del produttore
Module: Parti esterne				
10			Piedino	826490142
30			Cerniera inferiore destra/superiore sinistra porta	2547870
60			Cerniera inferiore sinistra/superi-ore destra porta	2547860
70			Magnete	826900011
80			Gemma bianca	826650040
100	610		Cestino	418031940170
100	415,815		Cestino	418031940180
100	415,815		Cestino	418031940190
110			Microinterruttore	6A039800
130			Clips fissacapillare	8208270
140			Clips ø6	8208250
150			Clips ø4	8208260
160	610		Resistenza 9 kW	9000482
160	415,815		Resistenza 13 kW	9000483
170	415,		Piano vasca	826134752
170	610		Piano vasca	826134762
170	815		Piano vasca	826134772
180	415,,815		Maniglia	826430010
180	610		Maniglia	826430080
190	610		Coperchio	41821450710
190	415,815		Coperchio	821450700
200			Manopola nera per friggitrici elet-triche	824710680

415=7FRI/E415, 610=7FRI/E610, 815=7FRI/E815

A=3/N/PE~400/230V 50Hz, H=3/PE~230V 50Hz

globalgastroparts.com - szervizaruhaz.hu

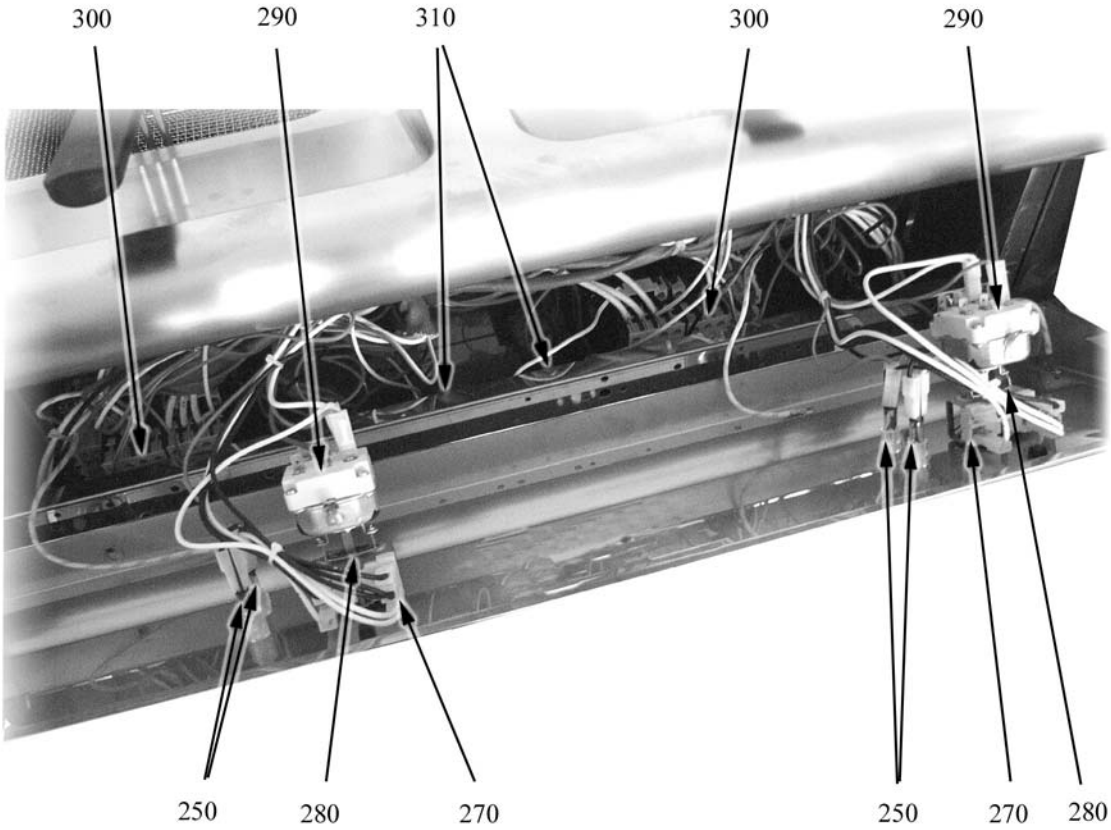

globalgastroparts.com - szervizaruhaz.hu

ID	Tipo	Voltaggio	Descrizione	Codici del produttore
260			Rubinetto di svuotamento	6A023010

415=7FRI/E415, 610=7FRI/E610, 815=7FRI/E815

A=3/N/PE~400/230V 50Hz, H=3/PE~230V 50Hz

globalgastroparts.com - szervizaruhaz.hu

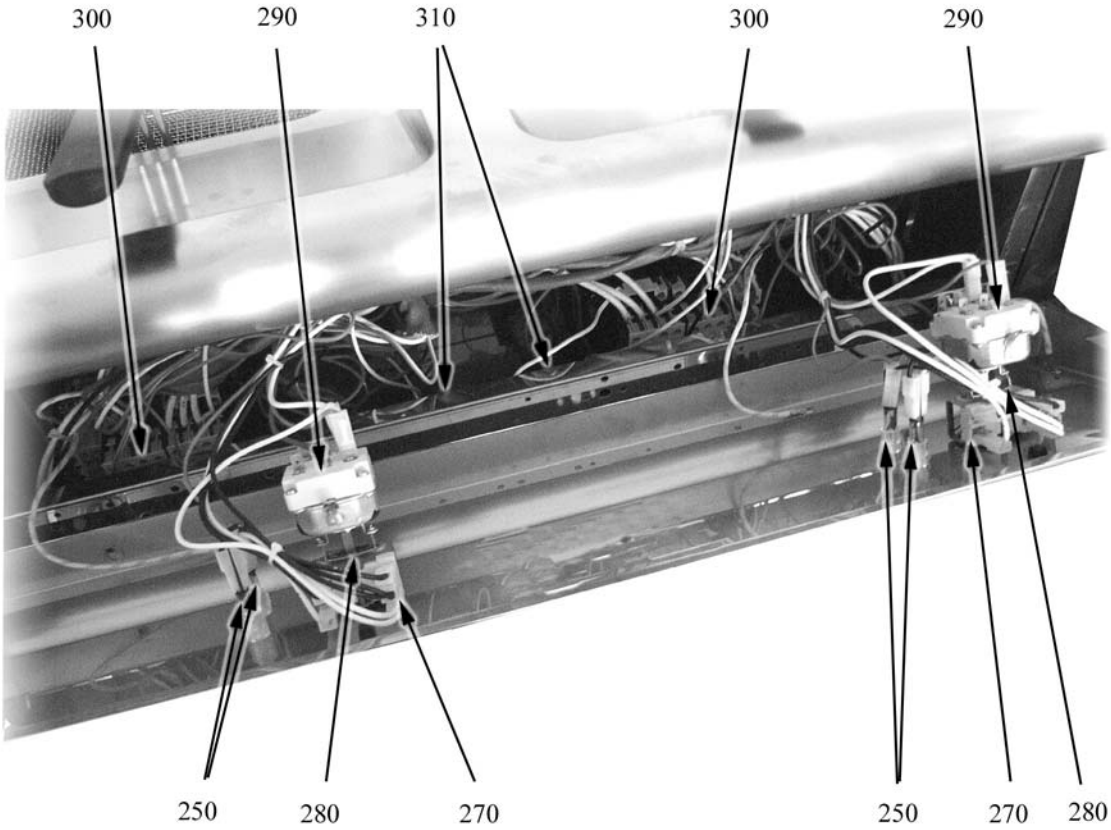

globalgastroparts.com - szervizaruhaz.hu

ID	Tipo	Voltaggio	Descrizione	Codici del produttore
Module:Parti interne				
250			Segnalatori luminosi	6A038506
250			Segnalatori luminosi	6A038506
270	610		Commutatore	6A046001
270	415,815		Commutatore	6A046000
280	415,815		Staffa di giunzione	6A045900
280	610		Staffa di giunzione	6A045000
290			Termostato	8219601
300	610	A	Minicontattore	6A047031
300	415,815	H	Contattore	6A047034
310			Termostato sicurezza	8219602

415=7FRI/E415, 610=7FRI/E610, 815=7FRI/E815

A=3/N/PE~400/230V 50Hz, H=3/PE~230V 50Hz