globalgastroparts.com - szervizaruhaz.hu

FRIGGITRICI GAS
Serie 900

TIPO: 92/04 FRG15L, 93/04 FRG

Parti di ricambio

S/N: Rev.: 1.0

globalgastroparts.com - szervizaruhaz.hu

globalgastroparts.com - szervizaruhaz.hu

ID	Tipo	Descrizione	Codici del produttore
Module:Parti esterne			
10	93G	Cestino	9000337
10	92G15L	Cestino	9000338
10	92G15L	Cestino optional	9000339
20	93G	Piano vasca	9565020
20	92G15L	Piano vasca	9565010
30	92G15L,93G	Accensione piezoelettrica	A041105
40	92G15L,93G	Rondella per cappuccio accensione	822160540
50	92G15L,93G	Cappuccio accensione	826630420
70	92G15L,93G	Piedino	826490142
60	92G15L,93G	Magnete	826900011
80	92G15L,93G	Manopola nera per friggitrici gas	2599201
90	92G15L,93G	Cerniera inferiore sx superiore dx	826410010
100	92G15L,93G	Cerniera inferiore dx superiore sx	826410020

92G15L=92/04 FRG15L, 93G=93/04 FRG

globalgastroparts.com - szervizaruhaz.hu

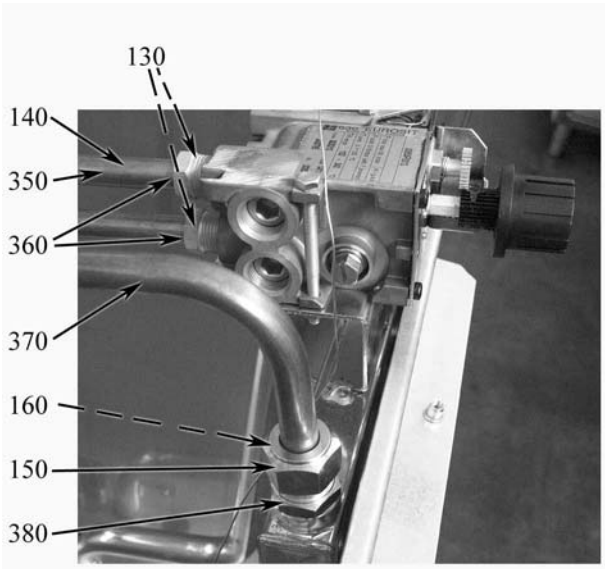

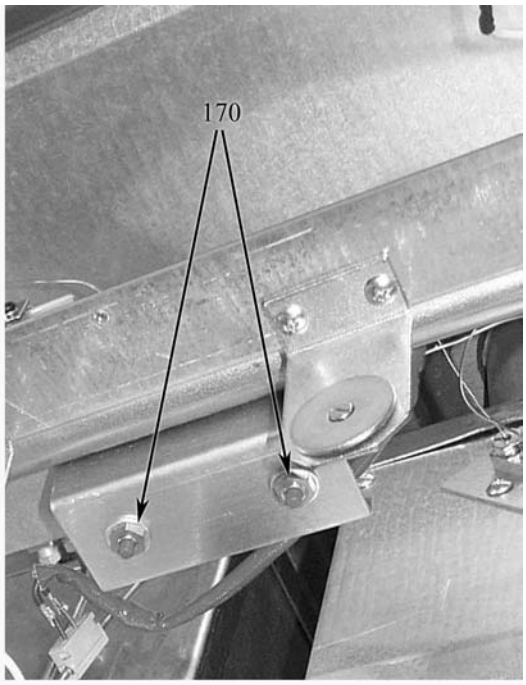

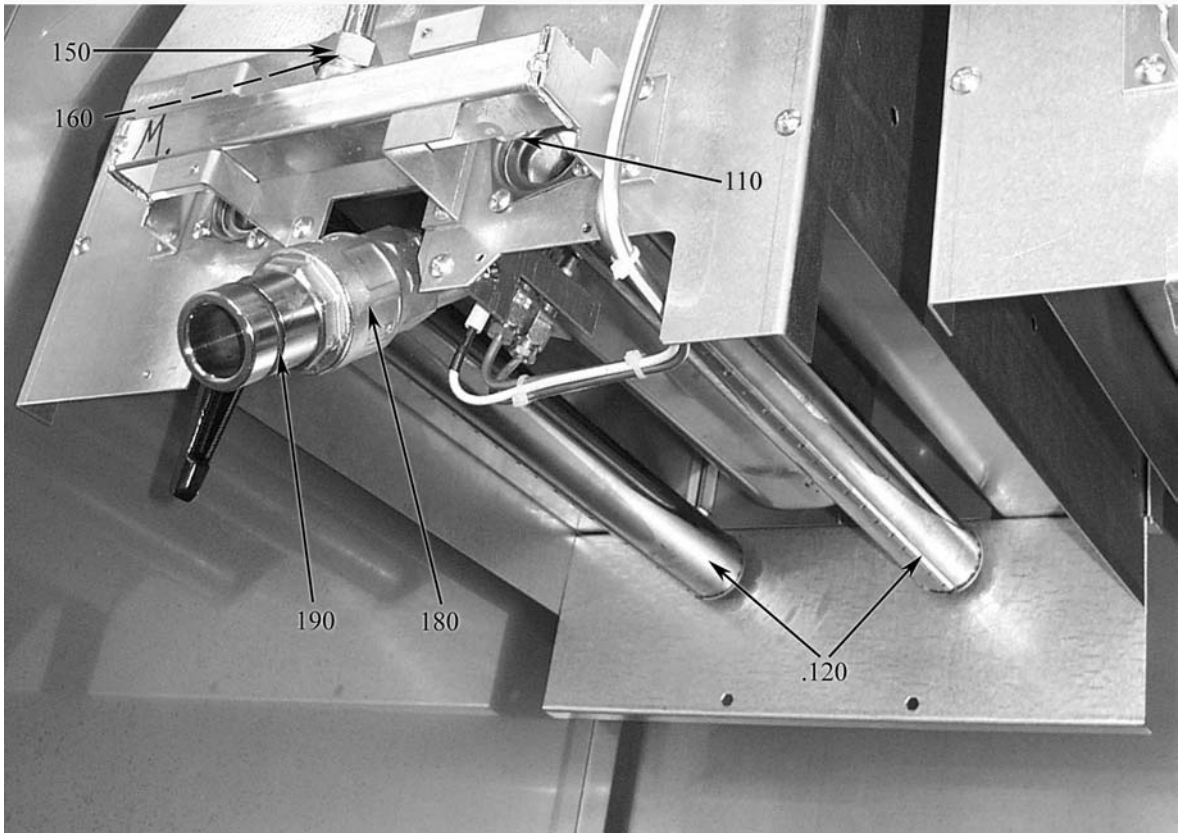

globalgastroparts.com - szervizaruhaz.hu

ID	Tipo	Descrizione	Codici del produttore
Module:Parti interne			
110	92G15L	Kit ugelli IT bruciatori (valido per due bruciatori)	2591800
	92G15L	Ugello L 130	
	92G15L	Ugello L 210	
	92G15L	Ugello L 230	
110	92G15L	Kit ugelli DE bruciatori (valido per due bruciatori)	2591801
	92G15L	Ugello L 115	
	92G15L	Ugello L 210	
	92G15L	Ugello L 230	
	92G15L	Ugello L 245	
110	92G15L	Kit ugelli H bruciatori (valido per due bruciatori)	2591802
	92G15L	Ugello L 130	
	92G15L	Ugello L 200	
	92G15L	Ugello L 230	
	92G15L	Ugello 38	
110	93G	Kit ugelli IT bruciatori (valido per due bruciatori)	2591810
	93G	Ugello L 110	
	93G	Ugello L 170	
	93G	Ugello L 185	
110	93G	Kit ugelli DE bruciatori (valido per due bruciatori)	2591811
	93G	Ugello L 100	
	93G	Ugello L 170	
	93G	Ugello L 185	
	93G	Ugello L 195	
110	93G	Kit ugelli H bruciatori (valido per due bruciatori)	2591812
	93G	Ugello L 110	
	93G	Ugello L 160	
	93G	Ugello L 195	
	93G	Ugello 38	
120	92G15L,93G	Bruciatore	2519430
130	92G15L,93G	Bicono	A011625
140	92G15L	Conduttura	9000795
150	92G15L,93G	Dado di fissaggio del bicono	A016200
160	92G15L,93G	Bicono	A016300
170	92G15L,93G	Termostato sicurezza	A049401
180	92G15L,93G	Rubinetto di svuotamento	A023020
190	92G15L,93G	Anello O-ring	8217550
350	93G	Conduttura	9000778
360	92G15L,93G	Raccordo	A011620
370	92G15L,93G	Conduttura	9000777
380	92G15L,93G	Niples	2510057

92G15L=92/04 FRG15L, 93G=93/04 FRG

globalgastroparts.com - szervizaruhaz.hu

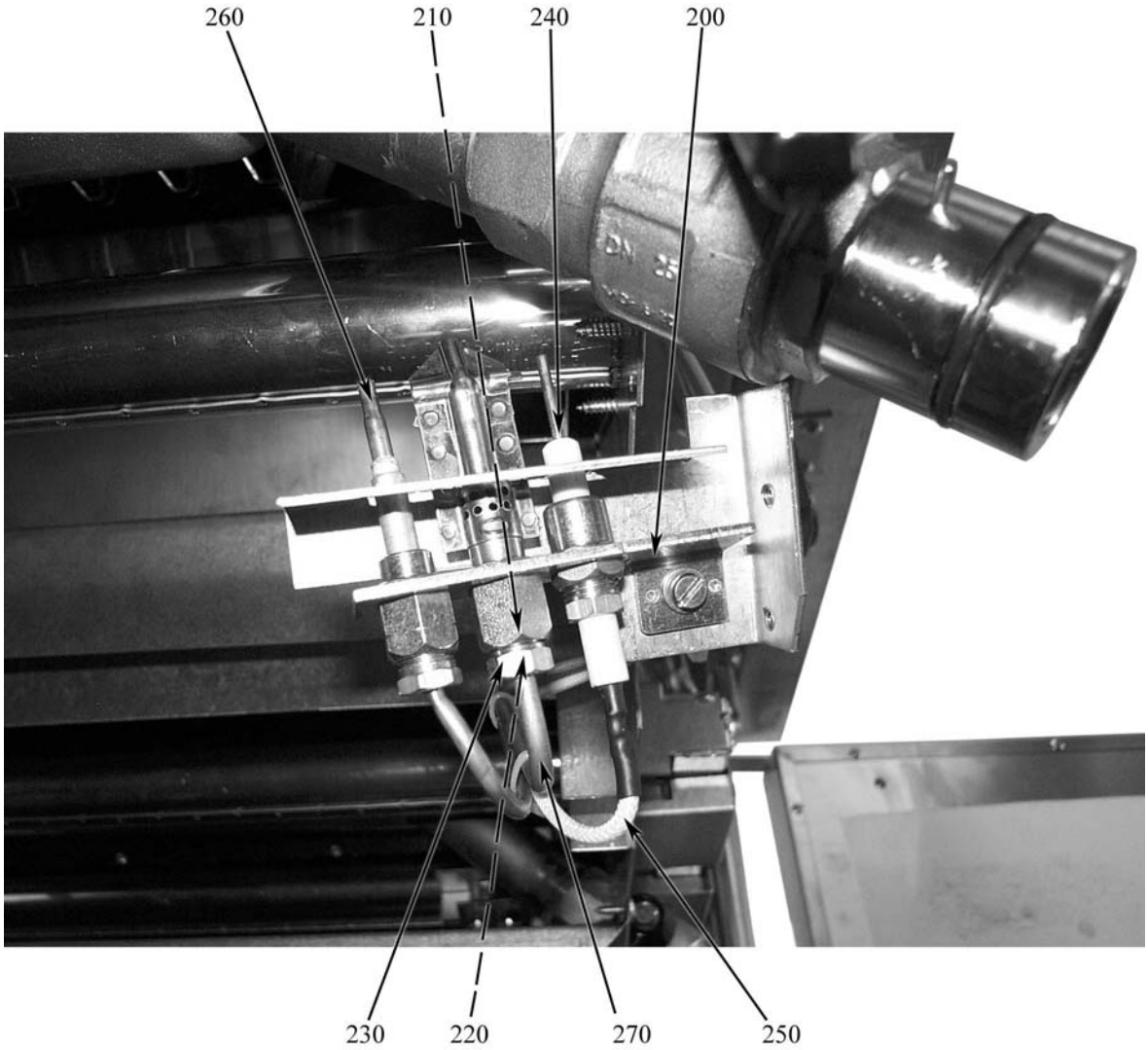

globalgastroparts.com - szervizaruhaz.hu

ID	Tipo	Descrizione	Codici del produttore
Module:Pilota			
200	92G15L,93G	Pilota	A013220
210	92G15L,93G	Ugello 16·2	A013240
210	92G15L,93G	Ugello 27·2	A013230
220	92G15L,93G	Bicono	A016900
230	92G15L,93G	Dado	A017000
240	92G15L,93G	Candela di accensione	A013302
250	92G15L,93G	Cavo d'accensione	2510616
260	92G15L,93G	Termocoppia	A011910
270	92G15L	Conduttura	9000796
270	93G	Conduttura	9000776

92G15L=92/04 FRG15L, 93G=93/04 FRG

globalgastroparts.com - szervizaruhaz.hu

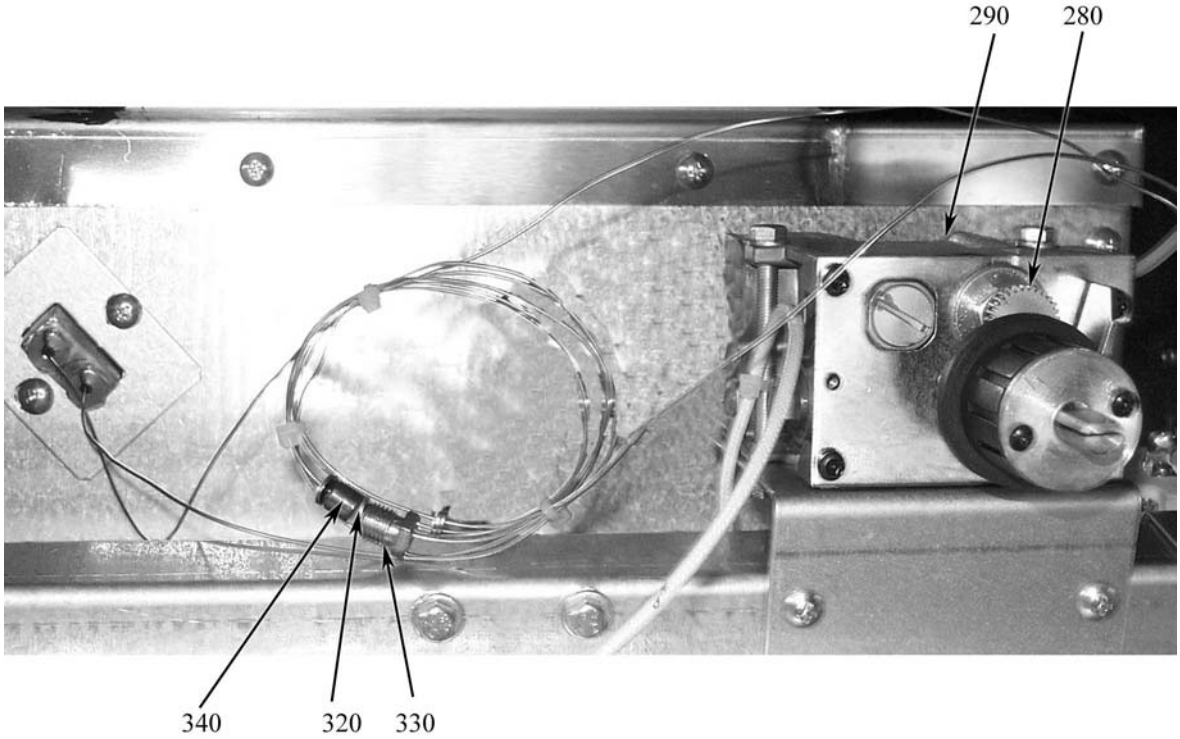

globalgastroparts.com - szervizaruhaz.hu

ID	Tipo	Descrizione	Codici del produttore
Module:Valvola e premistoppa			
280	92G15L,93G	Valvola	8219900
290	92G15L,93G	Raccordo bicono	A011608
320	92G15L,93G	Rondella per premistoppa	A038803
330	92G15L,93G	Raccordo filettato	A038801
340	92G15L,93G	Guarnizione metallica	A038804

92G15L=92/04 FRG15L, 93G=93/04 FRG