globalgastroparts.com - szervizaruhaz.hu

FRIGGITRICI ELETTRICHE
Serie 900

TIPO: 9FRI/E415, 9FRI/E420, 9FRI/E610, 9FRI/E815, 9FRI/E820

Ricambi

S/N: Valido da:08. 06. 2005 Rev.: 1.0

globalgastroparts.com - szervizaruhaz.hu

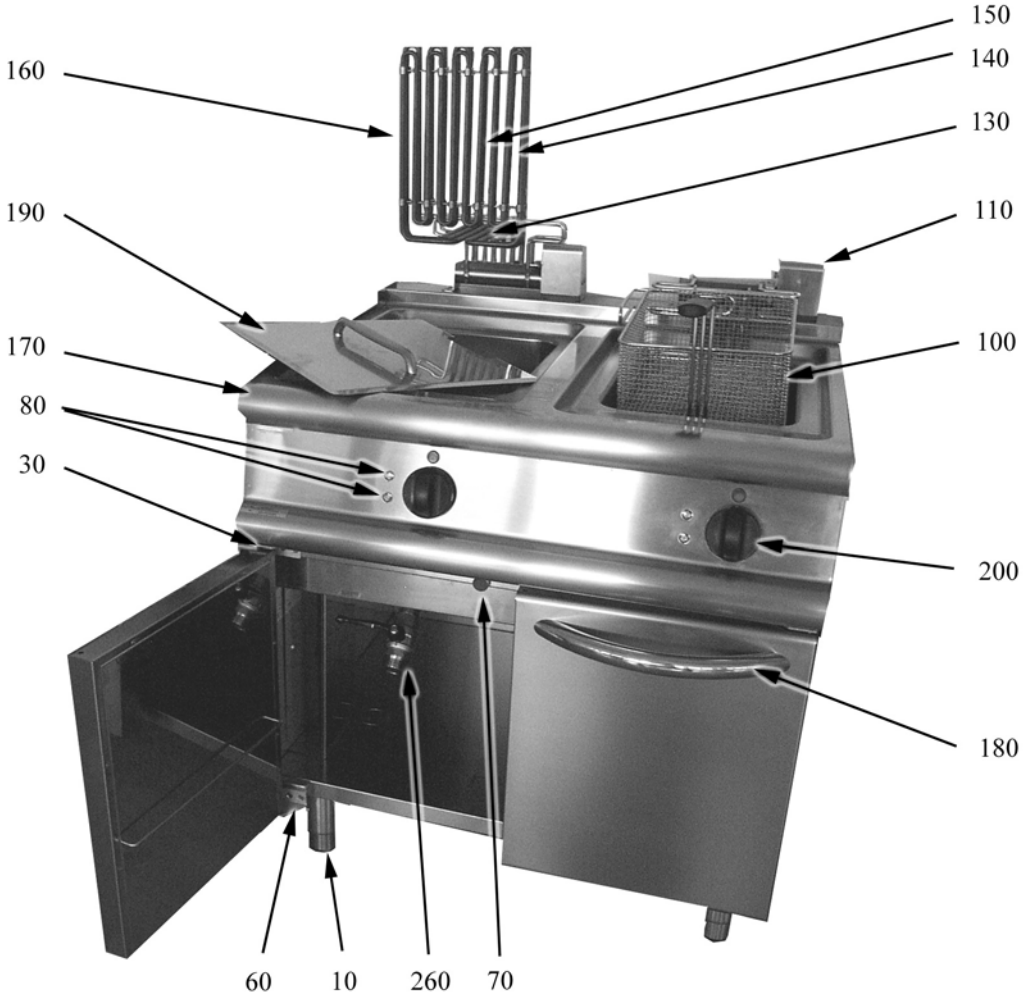

globalgastroparts.com - szervizaruhaz.hu

ID	Tipo	Descrizione	Codici del produttore
Module: Parti esterne			
10		Piedino	41826490142
30		Cerniera inferiore destra/superiore sinistra porta	41826410020
60		Cerniera inferiore sinistra/superiore destra porta	41826410010
70		Magnete	41826900011
80		Gemma bianca	41826650040
100	420,820	Cestino	418031940200
100	415,815	Cestino	418031940180
100	610	Cestino	418031940170
110		Microinterruttore	418SA039800
130		Clips fissacapillare	418S8208270
140		Clips ø6	418S8208250
150		Clips ø4	418S8208260
160	610	Resistenza 9 kW	418S9000482
160	415,815	Resistenza 13 kW	418S9000483
160	420,820	Resistenza 18 kW	418S9000519
170	415	Piano vasca	41826135260
170	420	Piano vasca	41826135250
170	610	Piano vasca	41826135270
170	815	Piano vasca	41826135290
170	820	Piano vasca	41826135280
180	415,420,815, 820	Maniglia	41826430010
180	610	Maniglia	41826430080
190	420,820	Coperchio	41821450721
190	415,815	Coperchio	41821450700
190	610	Coperchio	41821450710
200		Manopola nera per friggitrici elettriche	41824710680
260		Rubinetto di svuotamento	418SA023010

415=9FRI/E415, 420=9FRI/E420, 610=9FRI/E610, 815=9FRI/E815, 820=9FRI/E820

A=3/N/PE~400/230V 50Hz, H=3/PE~230V 50Hz

globalgastroparts.com - szervizaruhaz.hu

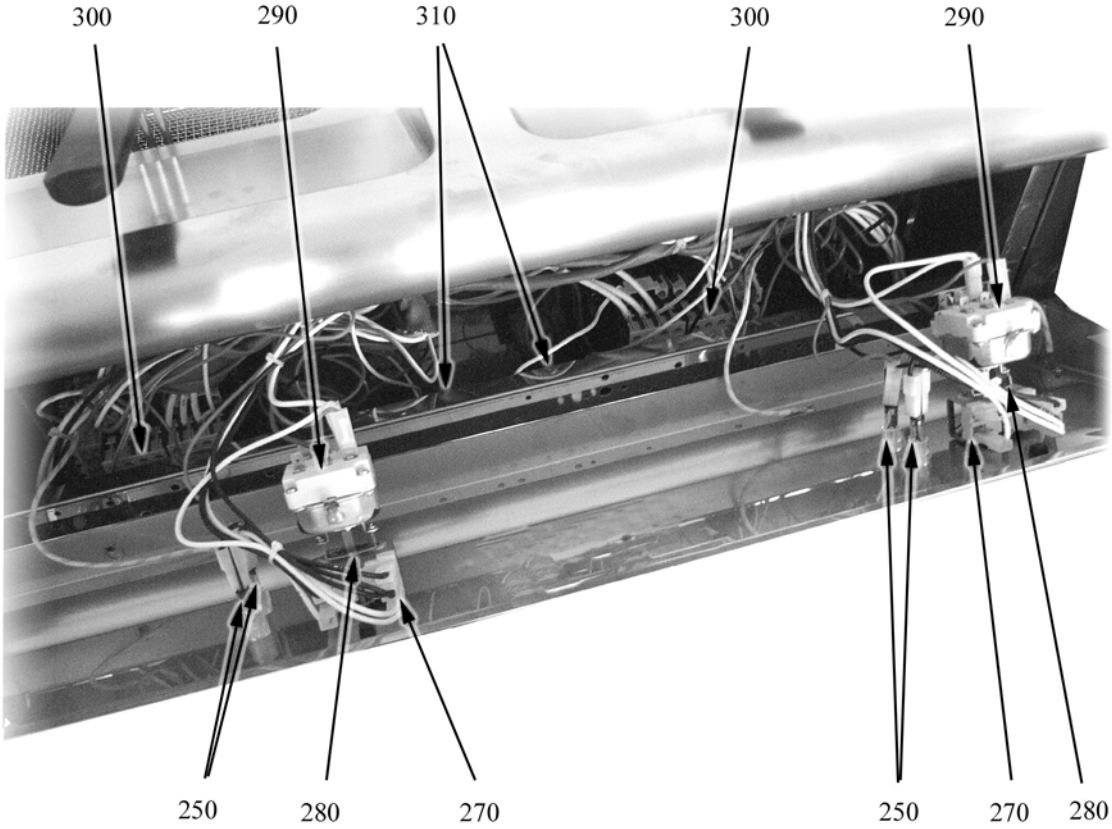

globalgastroparts.com - szervizaruhaz.hu

ID	Tipo	Descrizione	Codici del produttore
Module:Parti interne			
250		Segnalatori luminosi	41826650050
250		Segnalatori luminosi	41826650060
270	610	Commutatore	418SA046001
270	415,420,815,820	Commutatore	418SA046000
280	815	Staffa di giunzione	418SA045900
280	610	Staffa di giunzione	418SA045000
280	415,420,820	Staffa di giunzione	41821550060
290		Termostato	418S8219601
300	610	Minicontattore	418SA047031
300	415,815	Contattore	418SA047034
300	420,820	Contattore	418SA047036
310		Termostato sicurezza	418S8219602

415=9FRI/E415, 420=9FRI/E420, 610=9FRI/E610, 815=9FRI/E815, 820=9FRI/E820

A=3/N/PE~400/230V 50Hz, H=3/PE~230V 50Hz