globalgastroparts.com - szervizaruhaz.hu

Tefal
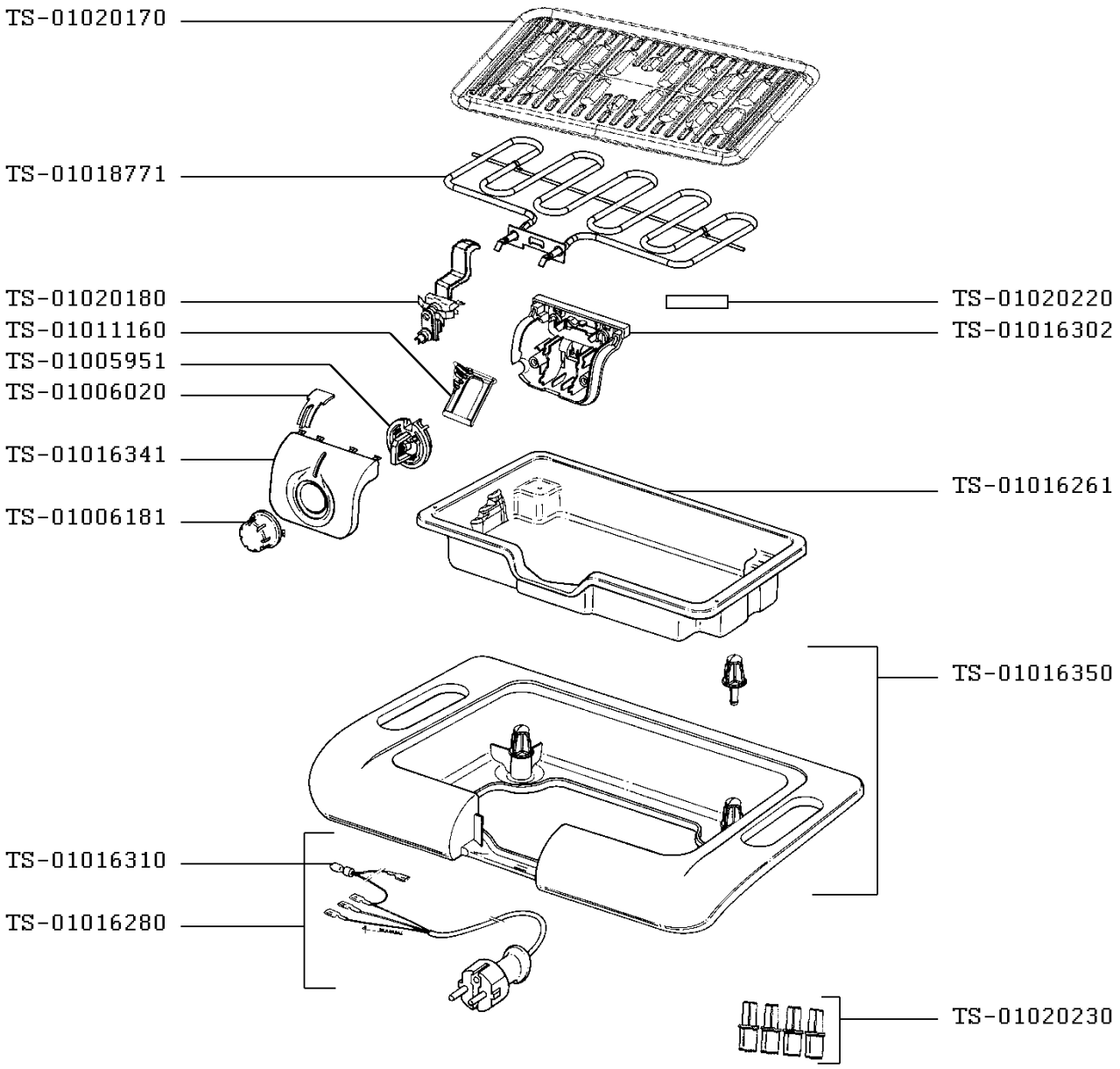
CB210033(D)