globalgastroparts.com - szervizaruhaz.hu

Rowenta
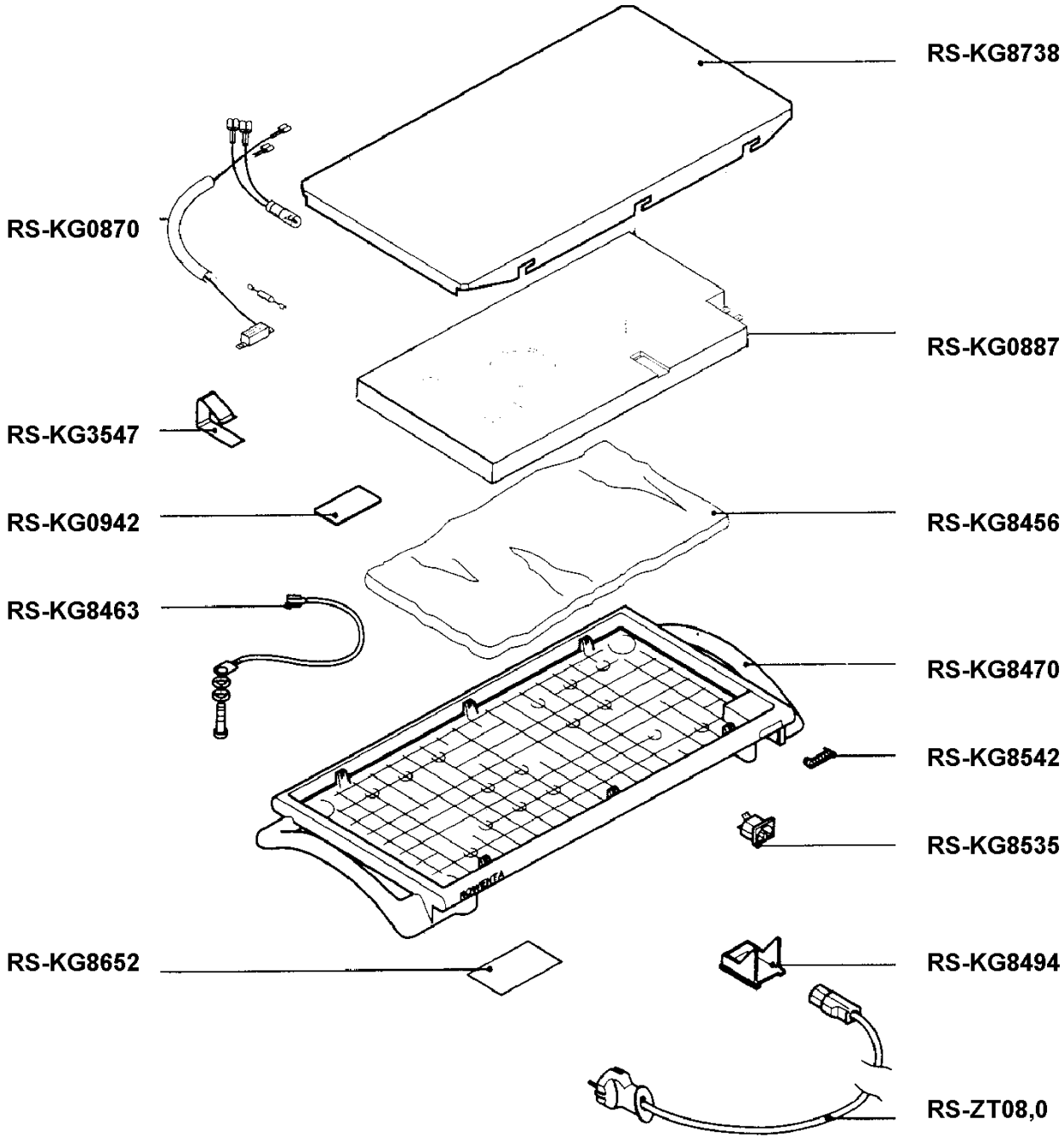
WP79A